MITICA - PIANA

MONTAGGIO STIPITI RASO A TIRARE SU MURATURA
JAMBS TO PULL FLUSH TO THE WALL ON MASONRY ASSEMBLY

SX - LEFT 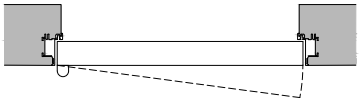

DX - RIGHT 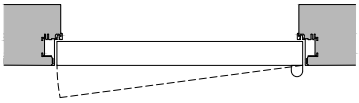

A

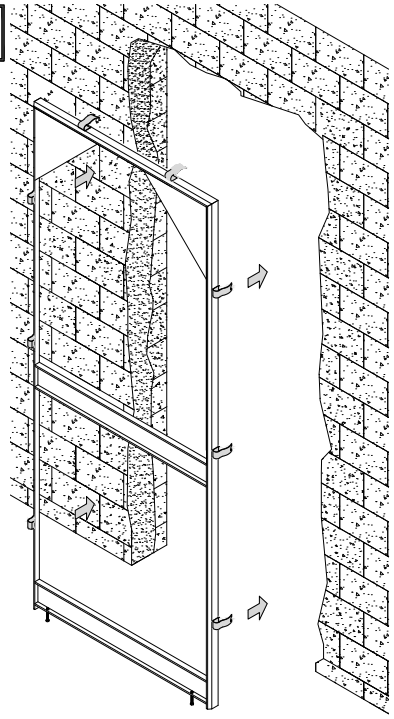

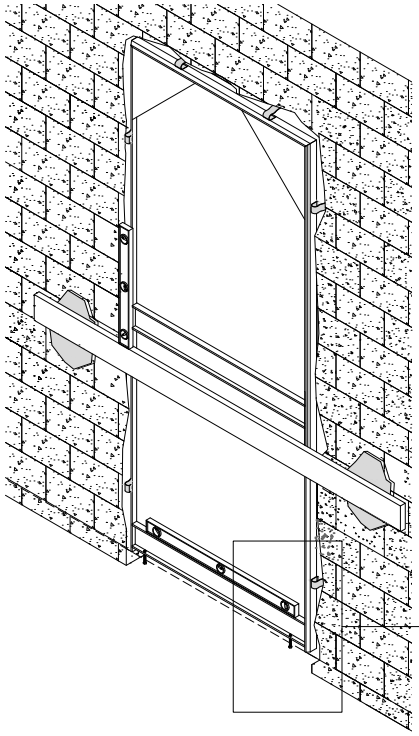

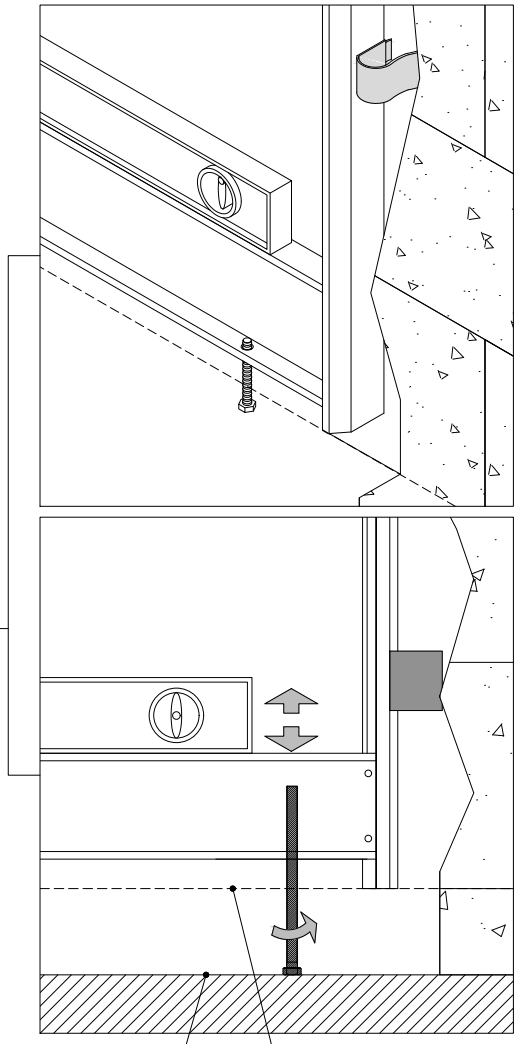

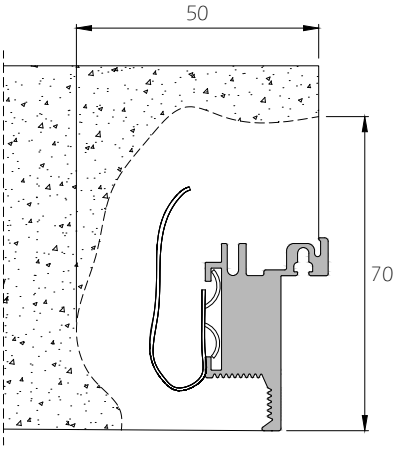

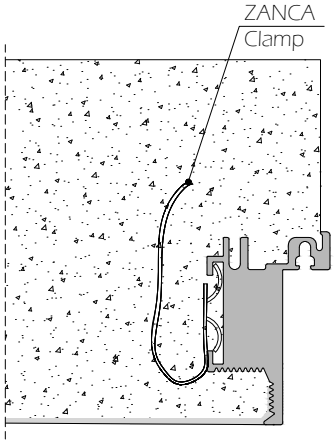

B

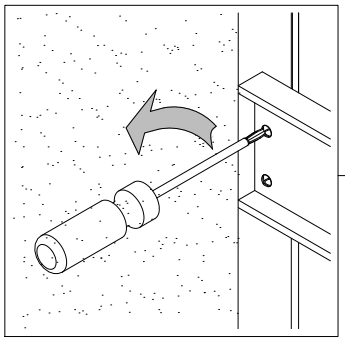

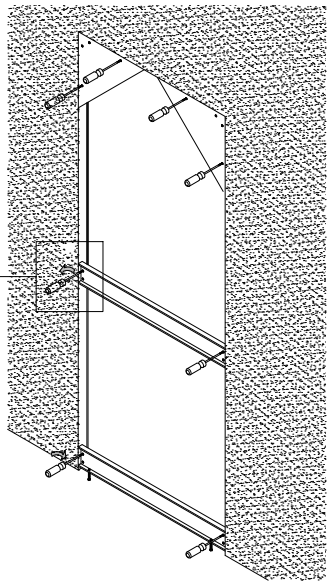

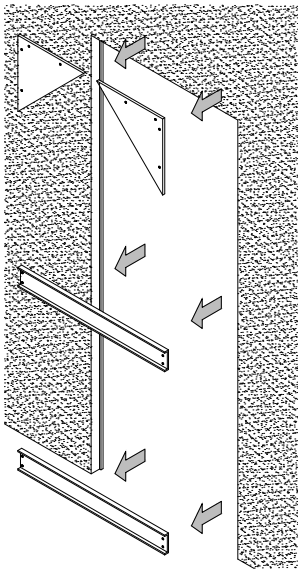

MITICA - PIANA

MONTAGGIO STIPITI RASO A TIRARE SU CARTONGESSO
JAMBS TO PULL FLUSH TO THE WALL ON PLASTERBOARD ASSEMBLY

SX - LEFT 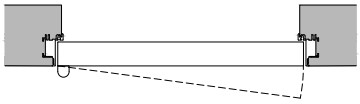

DX - RIGHT 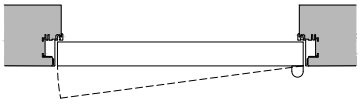

A

1	STAFFA CARTONGESSO PER FISSAGGIO STIPITE Plasterbord clamp for jamb mounting		2	Vite 3.9x9.5 TSP autofilettante Flat headed screw	

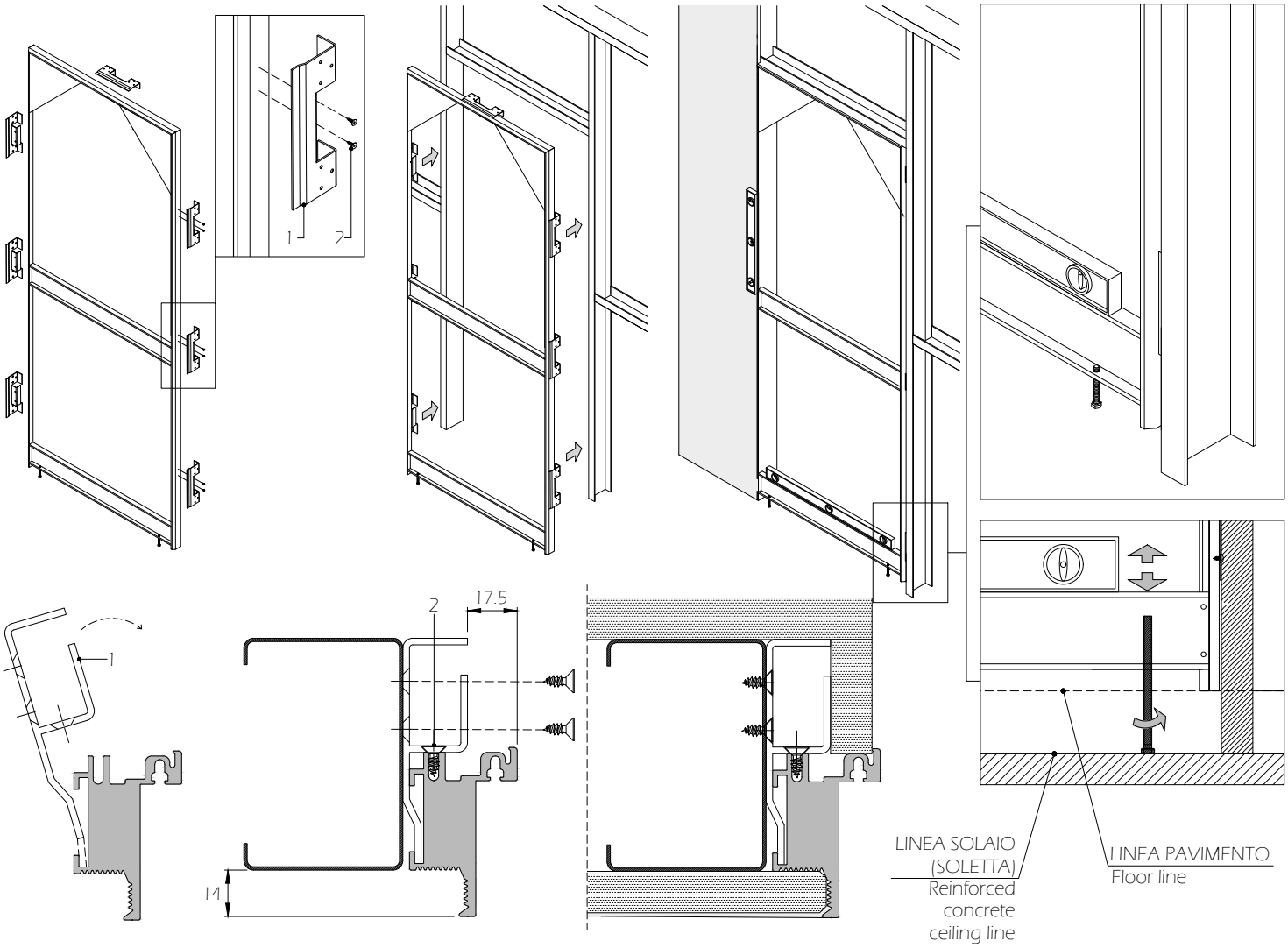

B

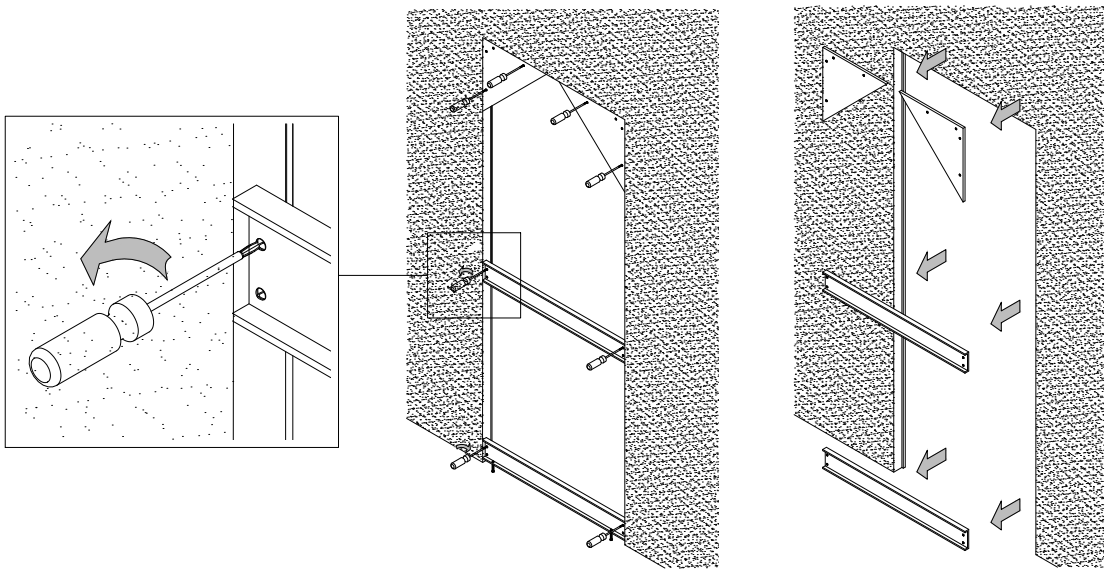

ADL