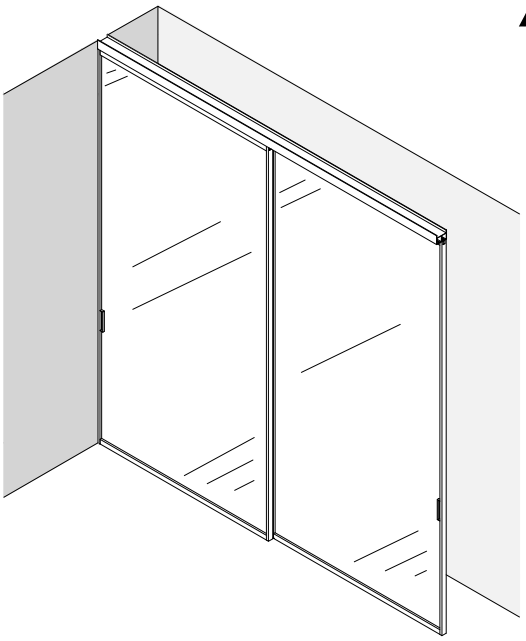

ANTE SCORREVOLI CON BINARI A SOFFITTO

SLIDING DOORS WITH CEILING RAIL

MODELLI/MODELS:

MATERICA	QUADRA
MIMETICA	MITICA
IPE	LINE
TESA	OFFICINA
LEVANTE	PIANA

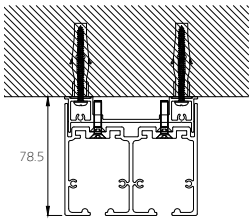

A BINARIO A SOFFITTO
CEILING RAIL

DA PAGINA 1
STARTING FROM PAG. 1

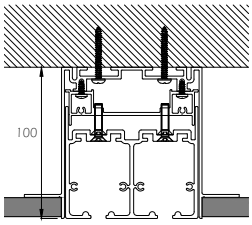

B MONTAGGIO BINARIO SU CONTROBINARIO
RAIL ASSEMBLY ON BUILT-IN BEAM RAIL

DA PAGINA 8
STARTING FROM PAG. 8

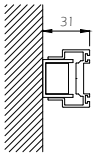

C PROFILO DI BATTUTA
DOORJAMB END

DA PAGINA 11
STARTING FROM PAG. 11

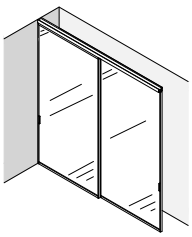

D MONTAGGIO ANTE SCORREVOLI
SLIDING DOORS ASSEMBLY

DA PAGINA 12
STARTING FROM PAG. 12

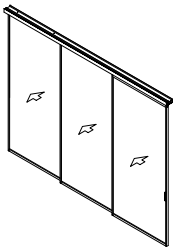

E SCORREVOLE CON TRASCINAMENTO
SLIDING DOORS WITH DRAGGING DEVICE

DA PAGINA 19
STARTING FROM PAG. 19

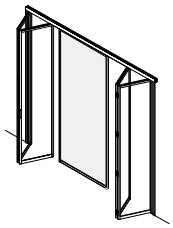

ANTA FISSA SU BINARIO
HANDLELESS DOOR ON RAIL

DA PAGINA 24
STARTING FROM PAG. 24

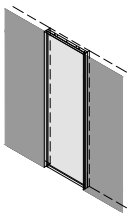

ANTA FISSA TRA MURI
FIXED DOOR BETWEEN WALLS

DA PAGINA 27
STARTING FROM PAG. 27

ATTREZZATURE PER IL MONTAGGIO
Assembly equipment

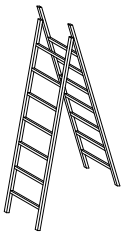

N.2 SCALE
N.2 stepladders

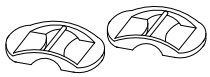

N.2 MANIGLIE CON 2 VENTOSE
N.2 handles with suction cups

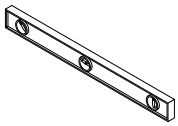

BOLLA
Spirit Level

N.B. La ferramenta consigliata per il fissaggio della trave al soffitto può dimostrarsi inadeguata. Il corretto montaggio è di responsabilità del cliente che deve procurarsi il materiale di fissaggio più appropriato alle caratteristiche del soffitto.

N.B. The suggested hardware for the beam fixing to the ceiling may prove to be inadequate for the assembly. The proper installation is under the responsability of the installer who must use the most suitable hardware appropriate to the characteristics of the ceiling

-A- BINARIO A SOFFITTO - CEILING RAIL

TRACCIARE LA POSIZIONE DEL TRAVE SUL SOFFITTO
(CHALK LINE THE BEAM POSITION ON THE CEILING)

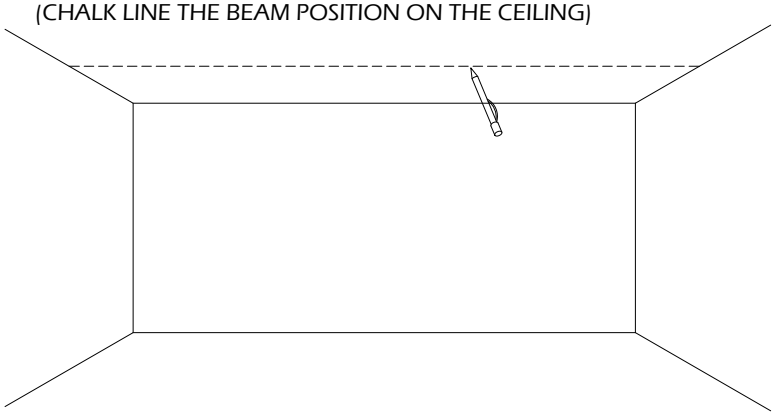

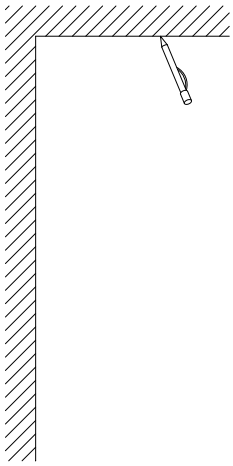

1 SEPARARE IL BINARIO DALLA TRAVE
(DETACH THE RAIL FROM THE BEAM)

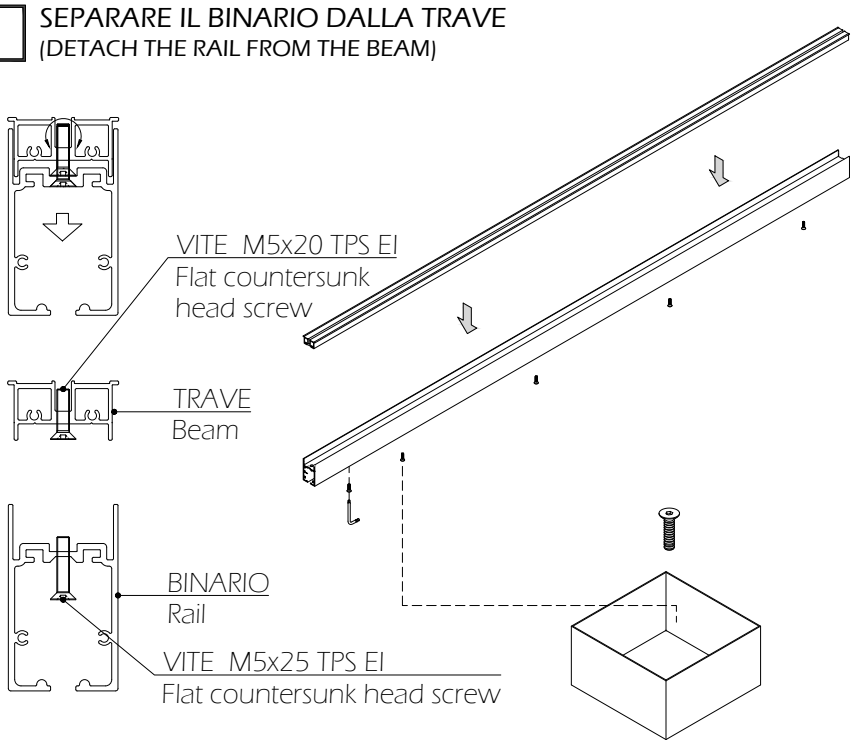

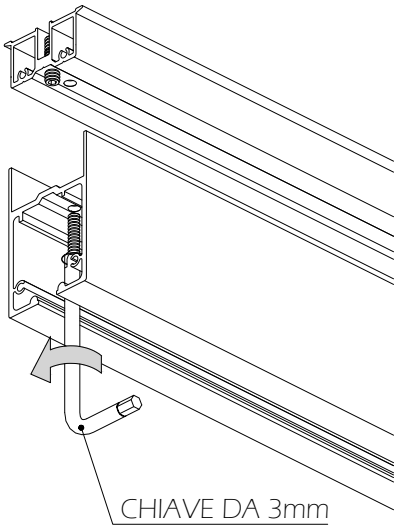

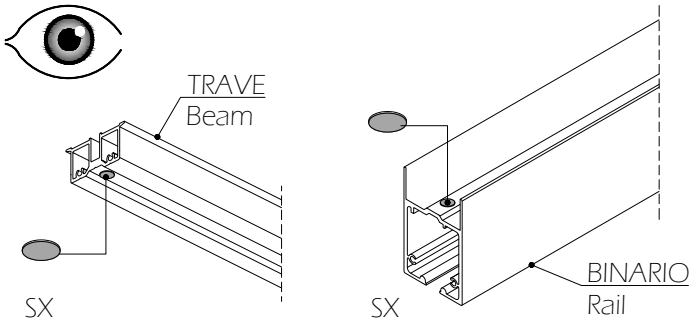

ATTENZIONE AL BOLLINO CHE DEFINISCE IL VERSO TRAVE/BINARIO

PAY ATTENTION TO THE STICKER THAT DEFINES THE DIRECTION OF THE BEAM/RAIL

2 FISSAGGIO TRAVE A SOFFITTO
(BEAM FIXING TO THE CEILING)

A 1 VIA
1 WAY RAIL

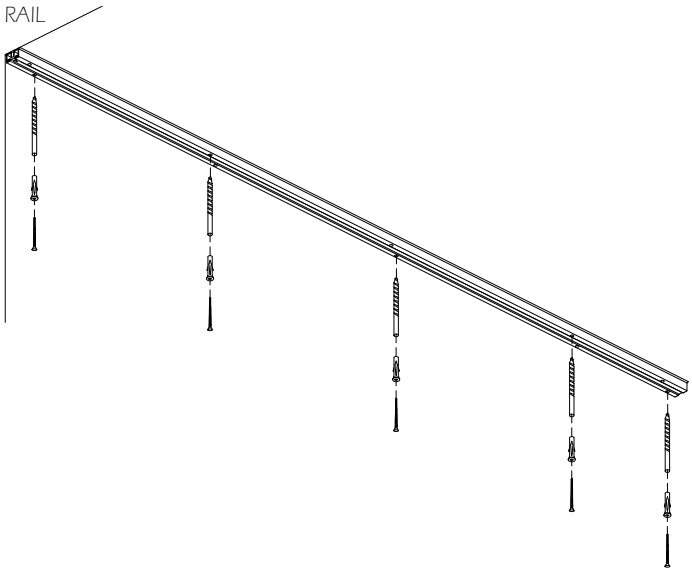

A SOFFITTO
TO THE CEILING

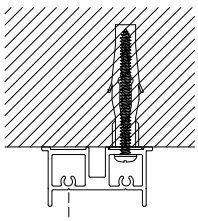

A SOFFITTO A PARETE
TO THE CEILING AND THE WALL

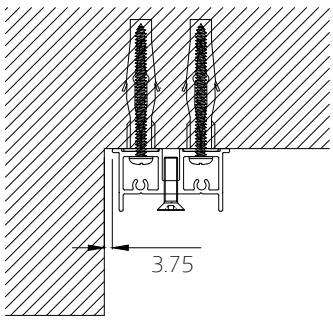

INCASSATO A SOFFITTO
RECESSED INTO THE CEILING

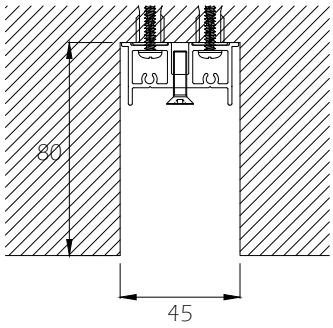

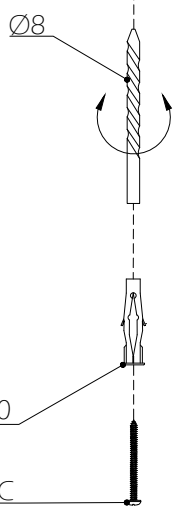

TASSELLO FU Ø8x40
Plug FU

VITE 4x50 TB TC
Pan head screw

A 2 VIE
2 WAYS RAIL

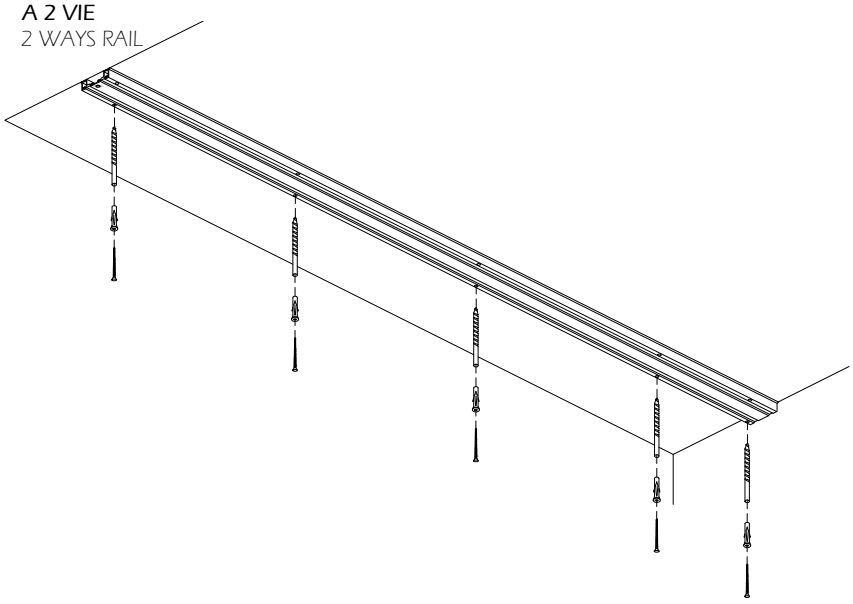

A SOFFITTO
TO THE CEILING

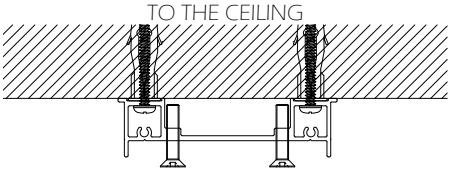

INCASSATO A SOFFITTO
RECESSED INTO THE CEILING

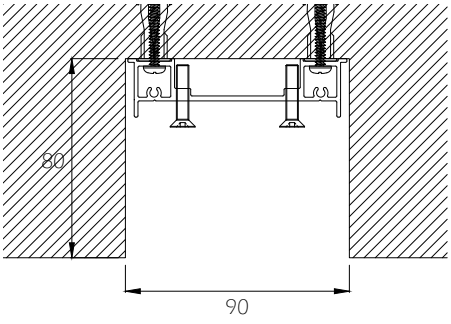

A 3 VIE
3 WAYS RAIL

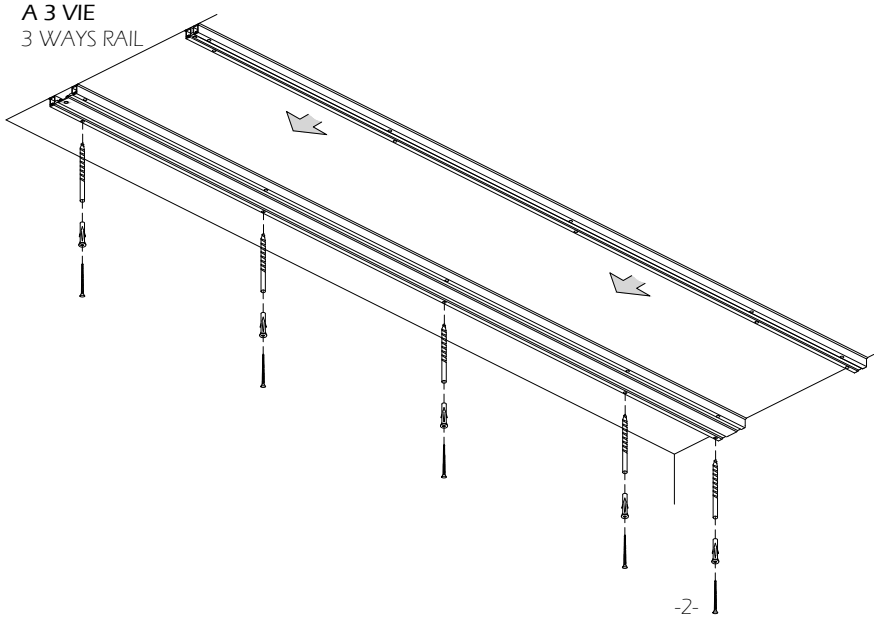

A SOFFITTO
TO THE CEILING

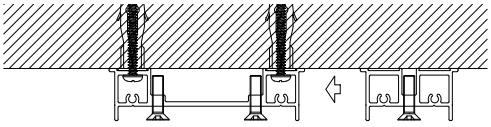

INCASSATO A SOFFITTO
RECESSED INTO THE CEILING

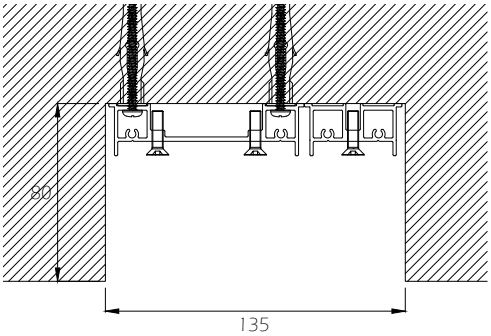

3 PREPARAZIONE BINARI
(RAIL PREPARATION)

A 1 VIA CON 1 ANTA - 1 WAY RAIL WITH 1 DOOR

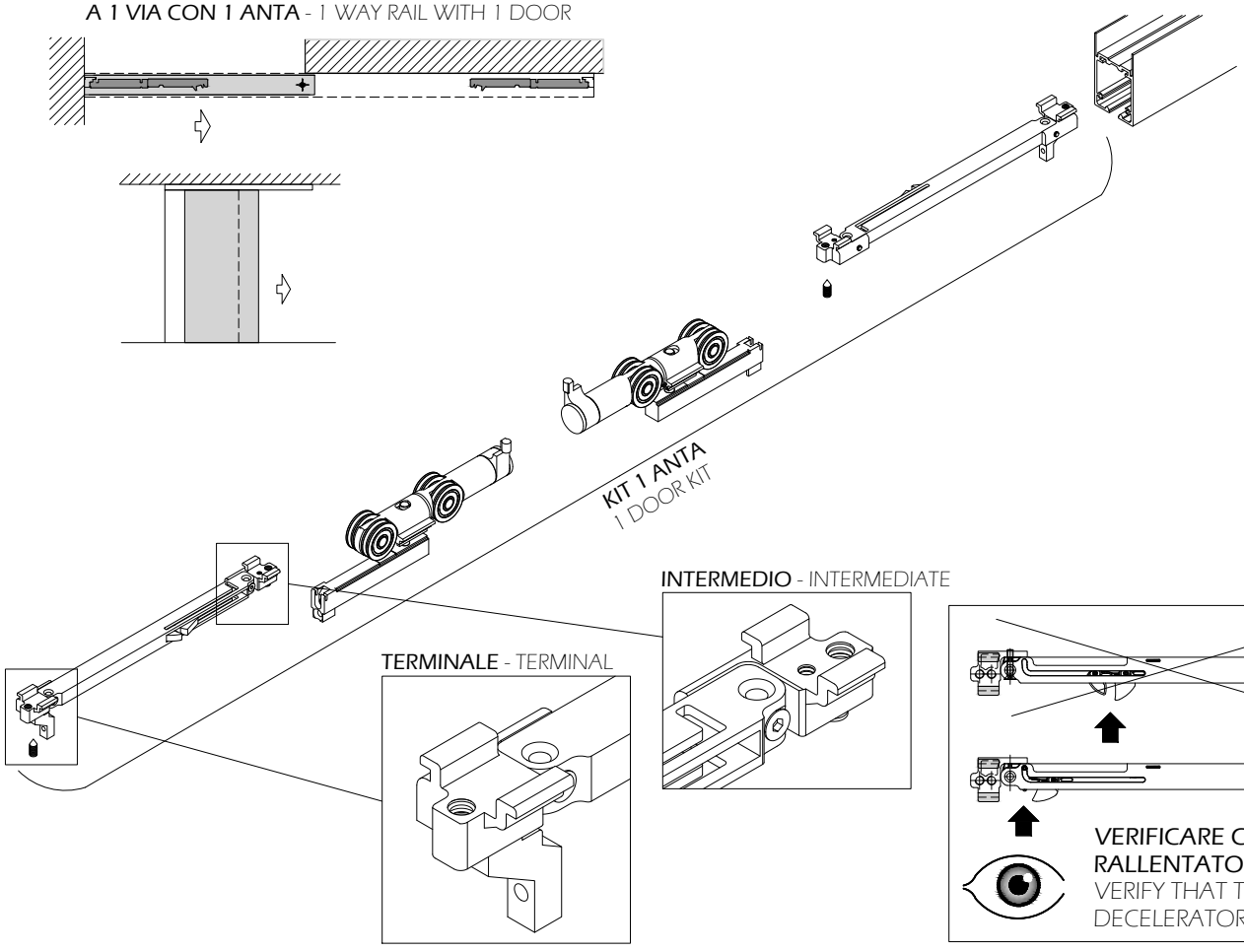

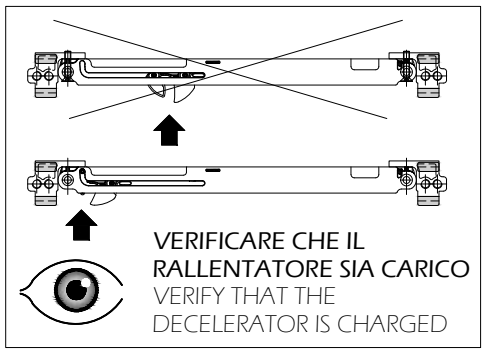

A 1 VIA CON 2 ANTE - 1 WAY RAIL WITH 2 DOORS

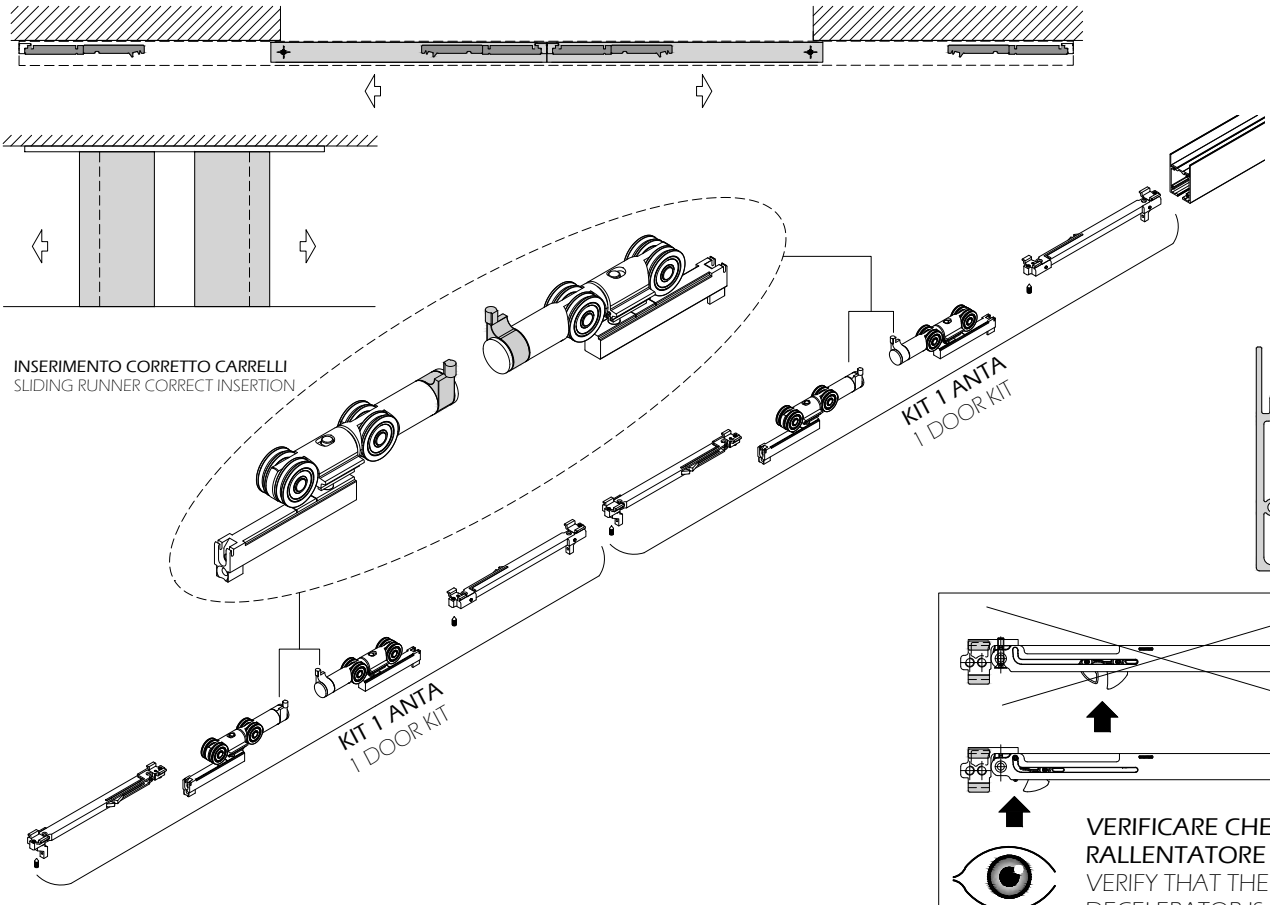

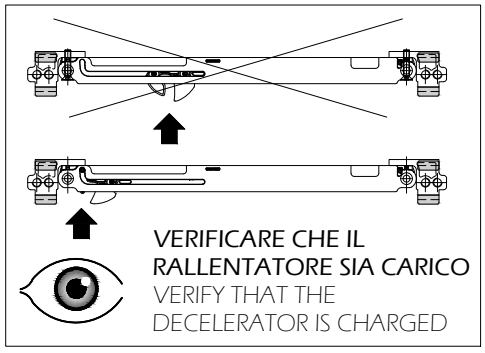

A 2 VIE CON 2 ANTE - *2 WAYS RAIL WITH 2 DOORS*

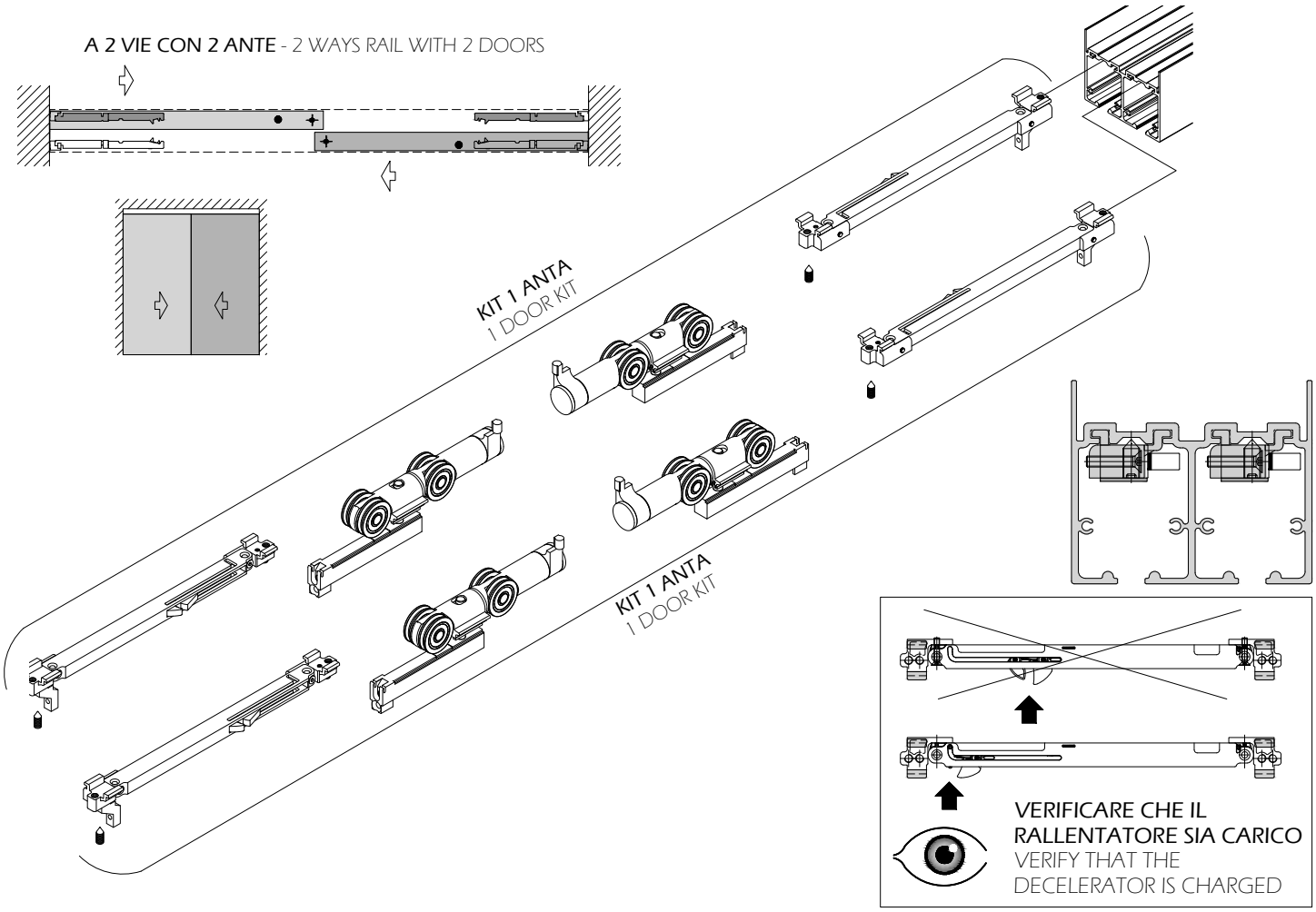

A 2 VIE CON 3 ANTE - *2 WAYS RAIL WITH 3 DOORS*

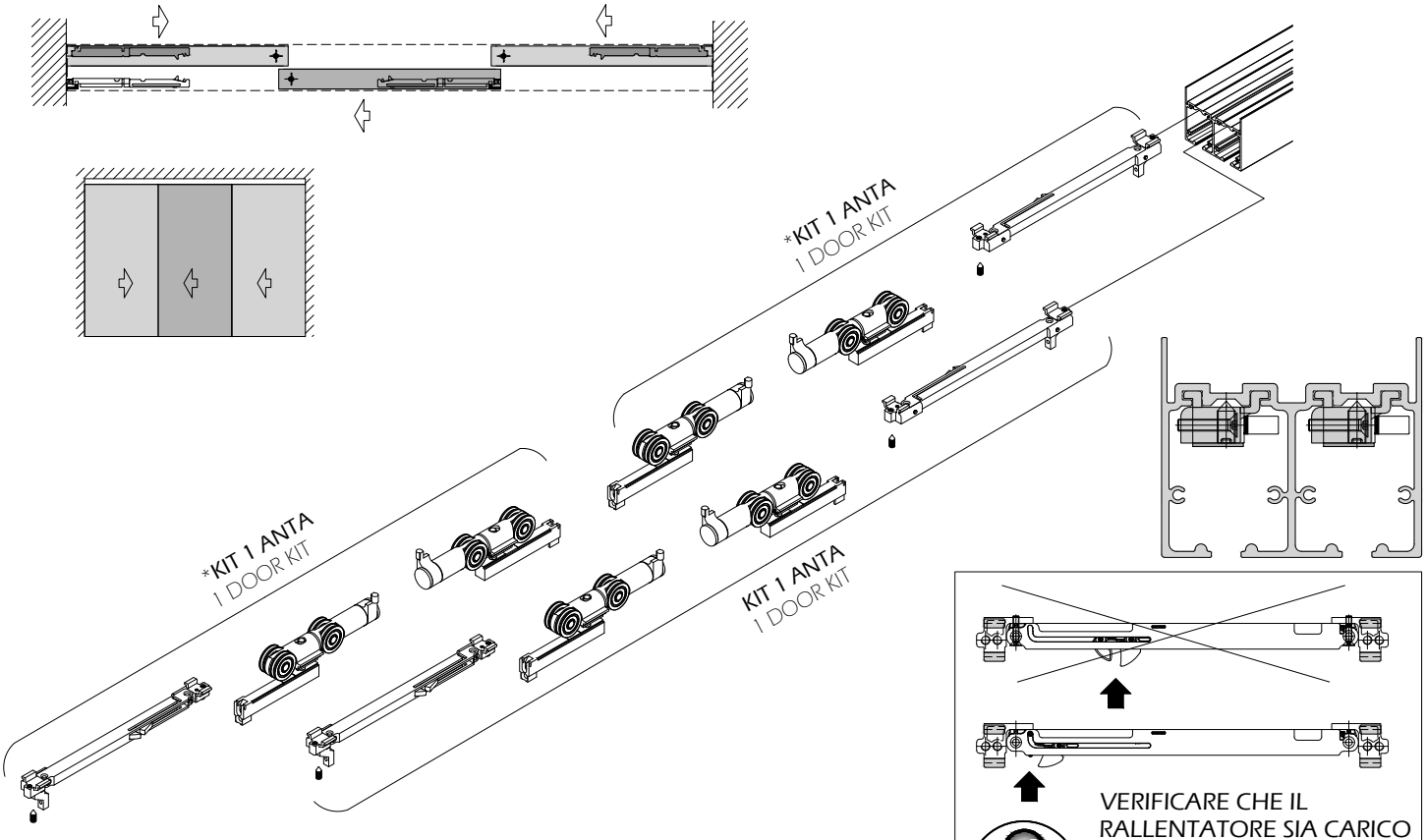

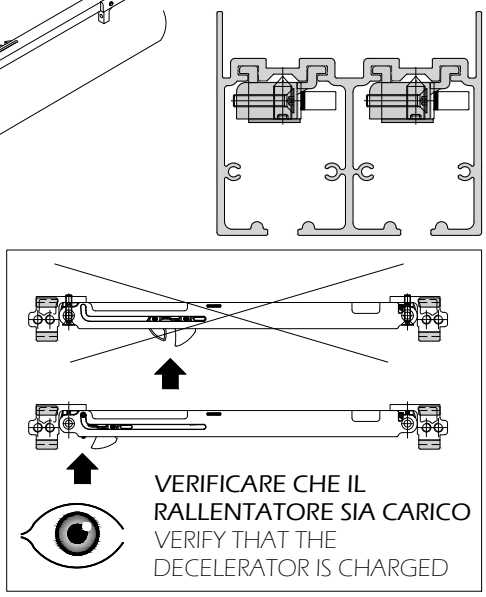

* INSERIRE 1 SOLO RALLENTATORE (IN DOTAZIONE SONO FORNITI 2)
Insert just one decelerator (of 2 items supplied)

A 2 VIE CON 4 ANTE - *2 WAYS RAIL WITH 4 DOORS*

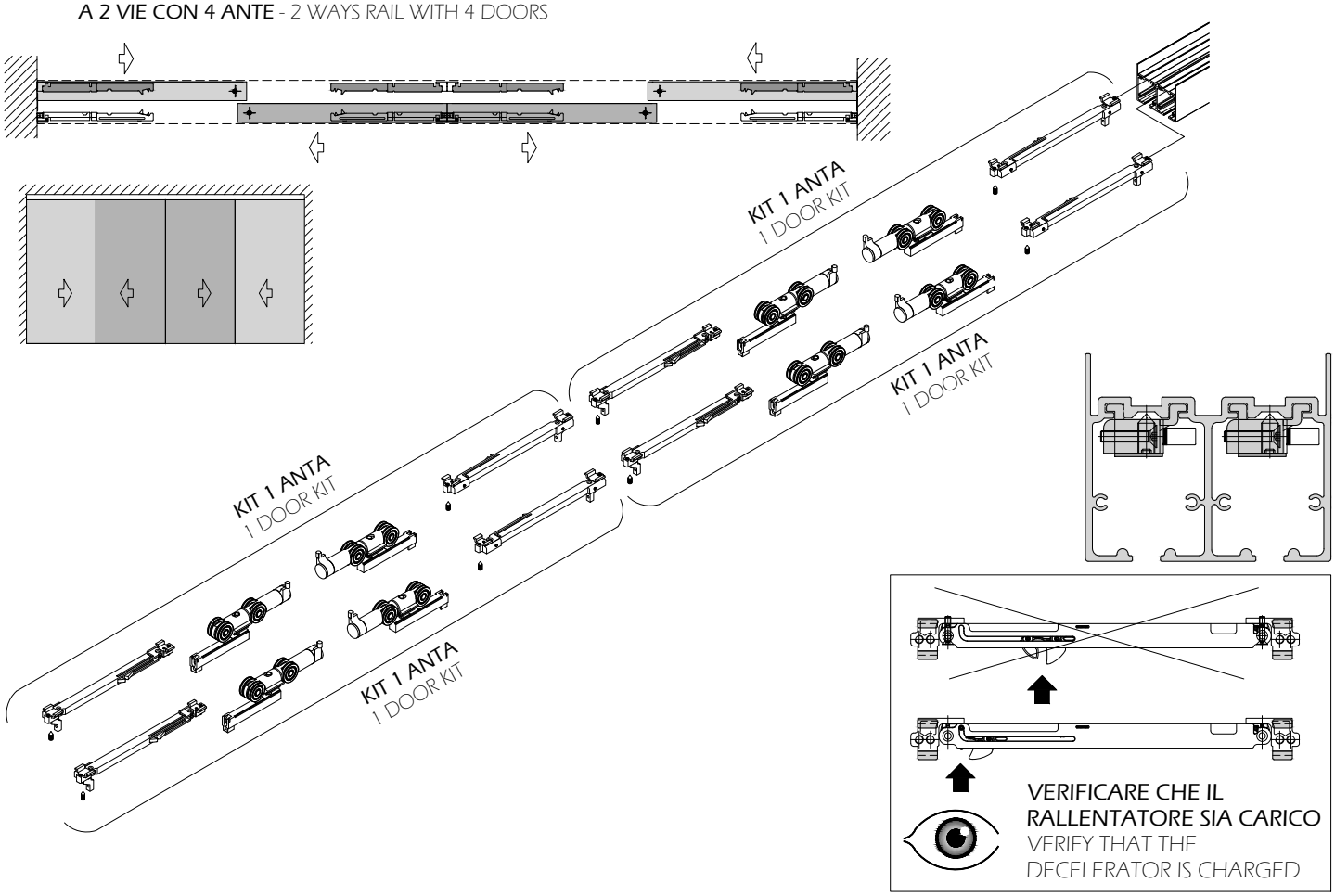

A 3 VIE CON TRASCINAMENTO - *3 WAYS RAIL WITH DRAGGING DEVICE*

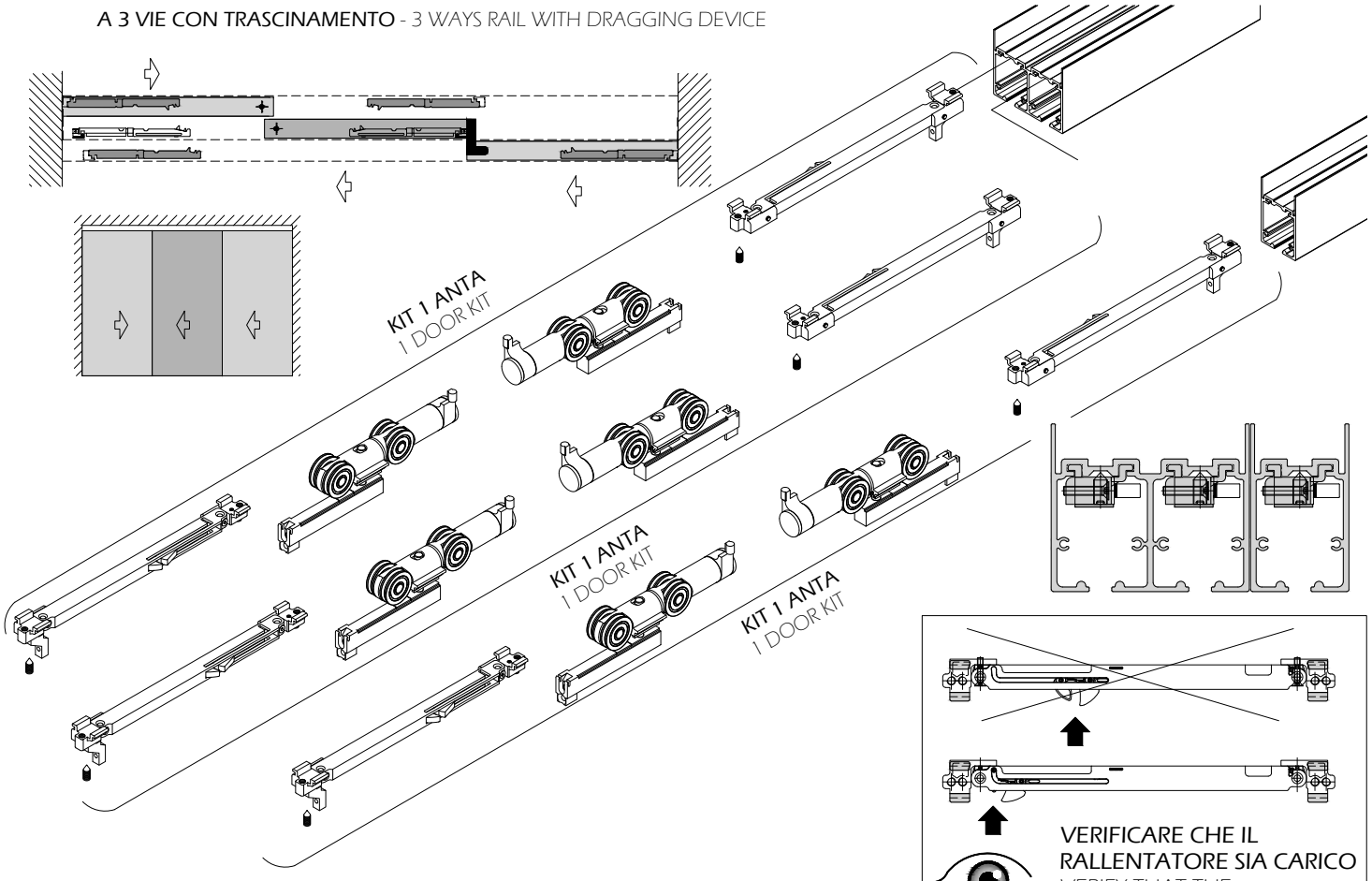

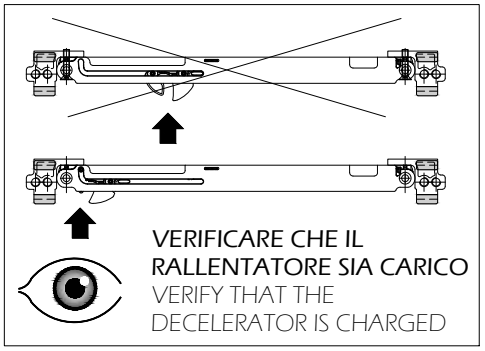

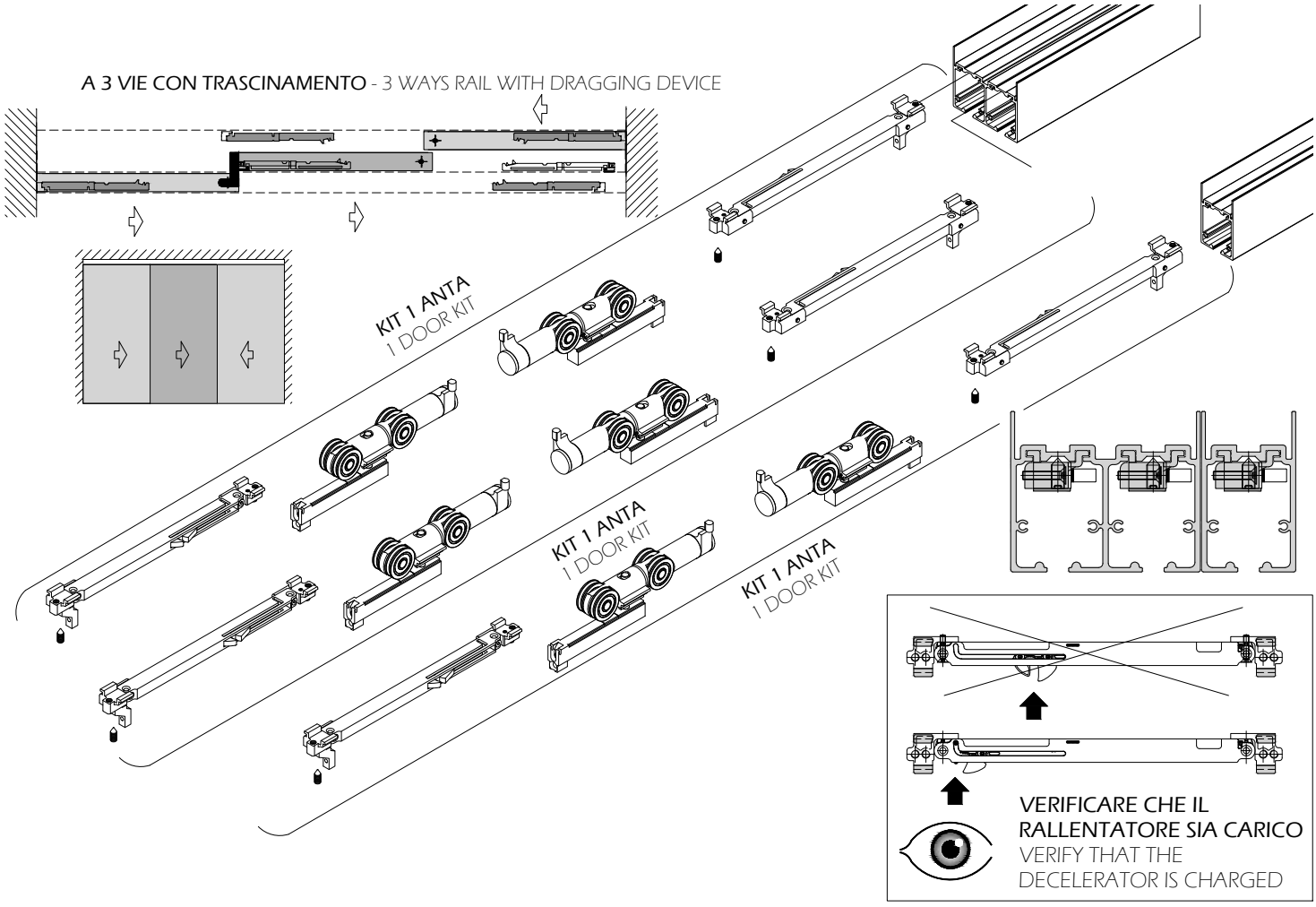
A 3 VIE CON TRASCINAMENTO - 3 WAYS RAIL WITH DRAGGING DEVICE
KIT 1 ANTA
1 DOOR KIT
KIT 1 ANTA
1 DOOR KIT
KIT 1 ANTA
1 DOOR KIT
VERIFICARE CHE IL
RALLENTATORE SIA CARICO
VERIFY THAT THE
DECELERATOR IS CHARGED

4 FISSAGGIO BINARIO AL TRAVE
(RAIL FIXING TO THE BEAM)

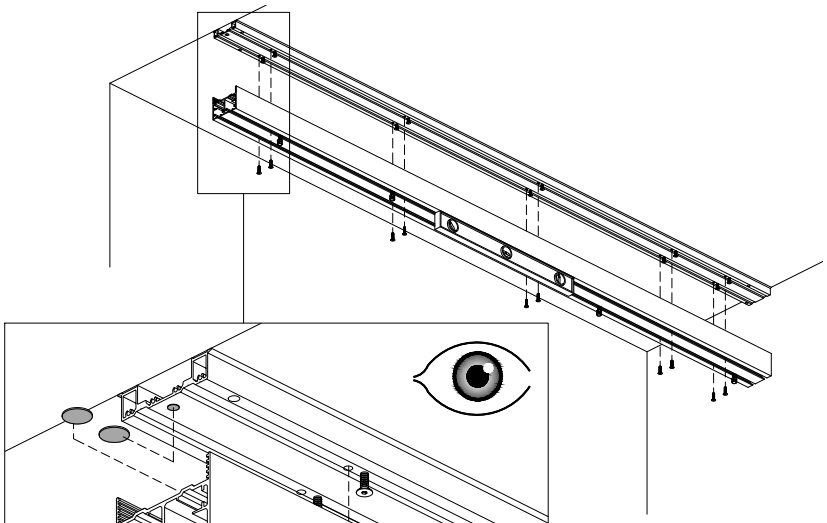

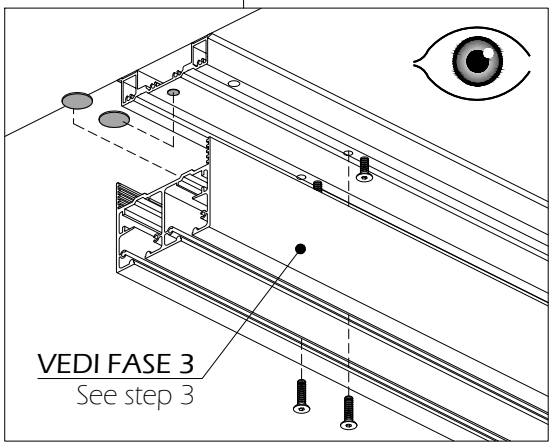

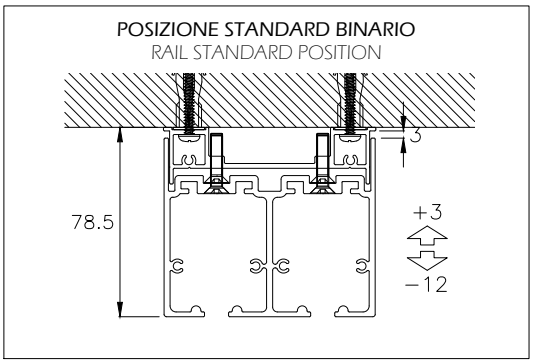

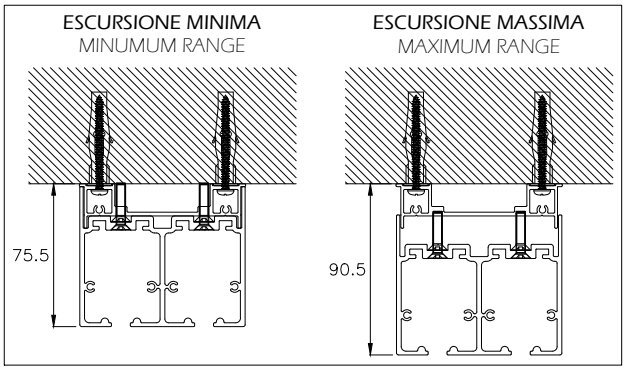

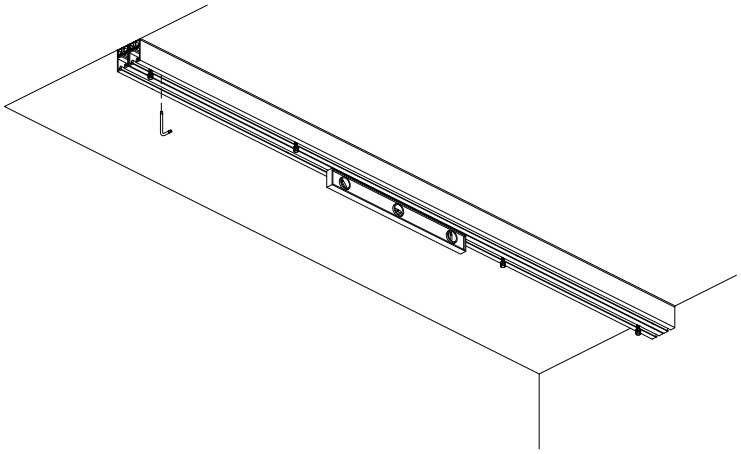

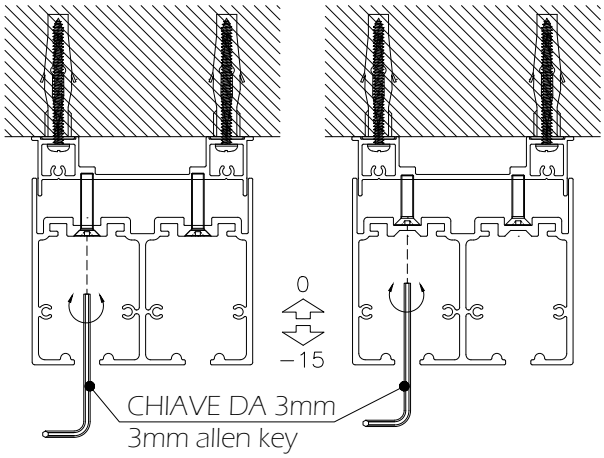

5 MONTAGGIO PROFILI DI BATTUTA: VEDI CAPITOLO - C - PAG.11
(SE LA COMPOSIZIONE E' SPROVVISTA PASSARE AL CAPITOLO - D - PAG.12)

DOORJAMB END ASSEMBLY: SEE SECTION -C- PAGE 11
(IF NOT INCLUDED IN THE COMPOSITION GO TO SECTION -D- PAGE 12)

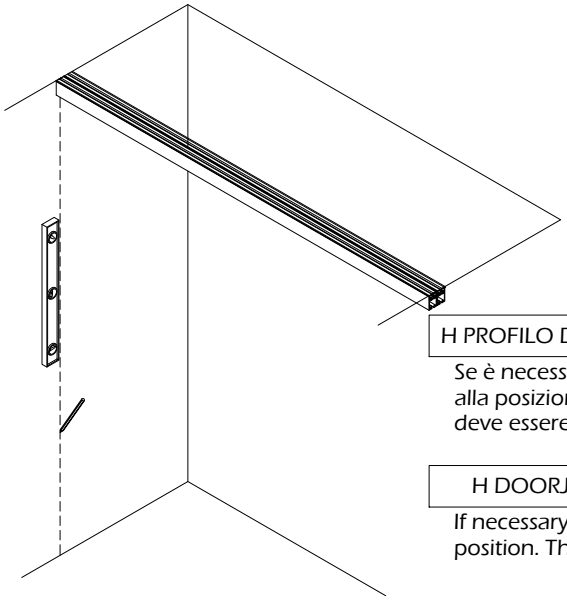

H PROFILO DI BATTUTA = H SOFFITTO - 79mm

Se è necessario abbassare il binario rispetto alla posizione standard. Il profilo di battuta deve essere rifilato in altezza

H DOORJAMB END = H CEILING - 79mm

If necessary lower the rail from its standard position. The profile must be cut in height

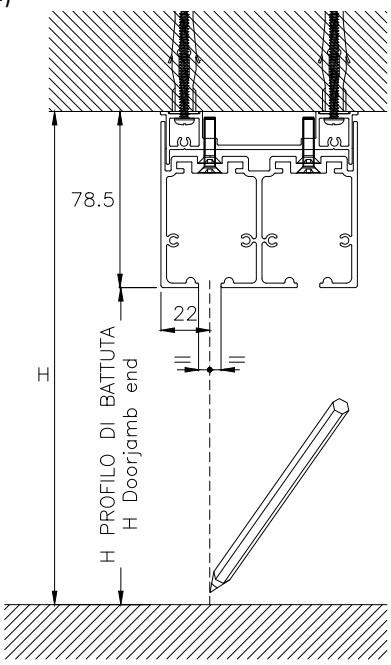

-B- MONTAGGIO BINARIO SU CONTROBINARIO - RAIL ASSEMBLY ON BUILT-BEAM RAIL

1 RIMOZIONE DISTANZIATORI
(SPACERS REMOVAL)

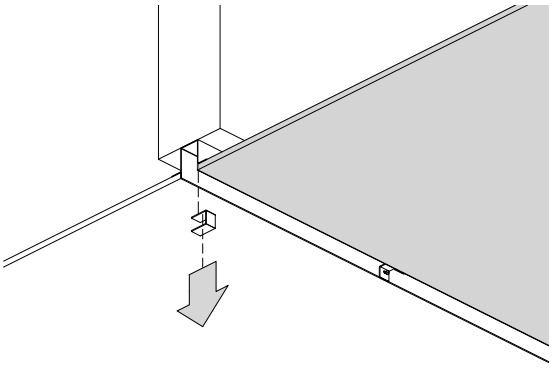

A 1 VIA - 1 WAY RAIL

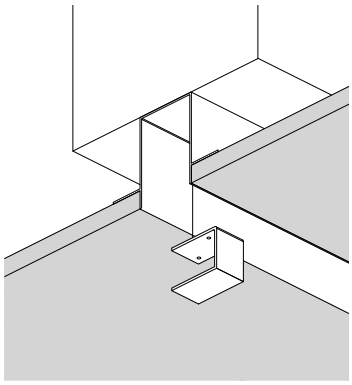

A 2 VIE - 2 WAYS RAIL

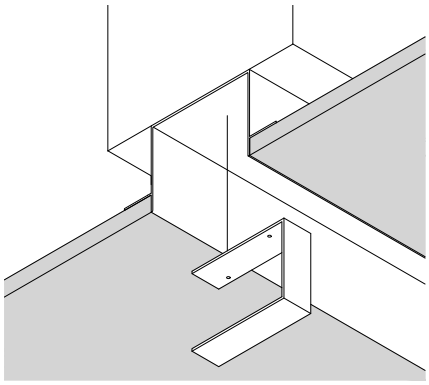

2 SEPARARE IL BINARIO DALLA TRAVE
(DETACH THE RAIL FROM THE BEAM)

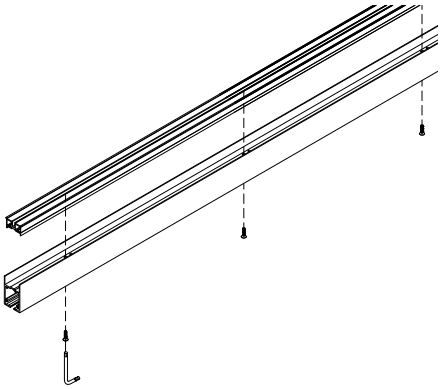

A 1 VIA - 1 WAY RAIL

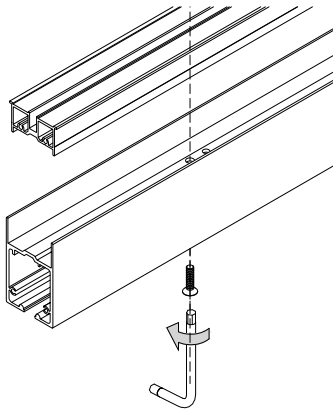

A 2 VIE - 2 WAYS RAIL

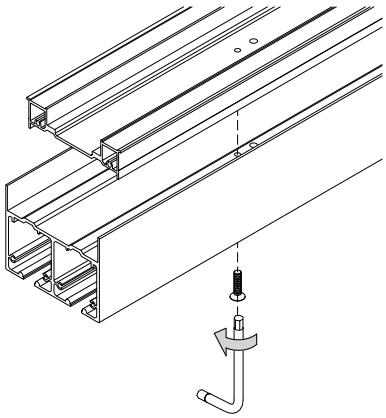

3 FISSAGGIO DELLA TRAVE AL CONTROBINARIO
(BEAM FIXING ON COUNTER-RAIL)

A 2 VIE - 2 WAYS RAIL

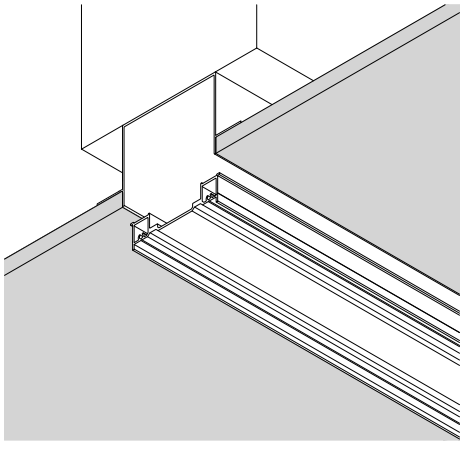

A 1 VIA - 1 WAY RAIL

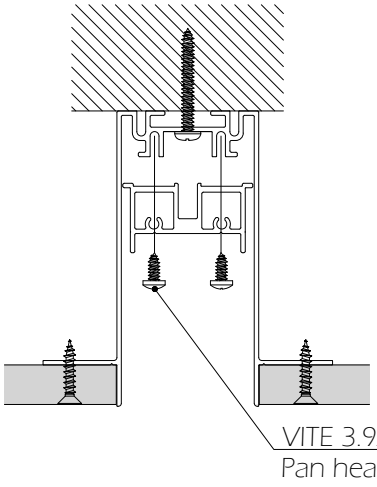

A 2 VIE - 2 WAYS RAIL

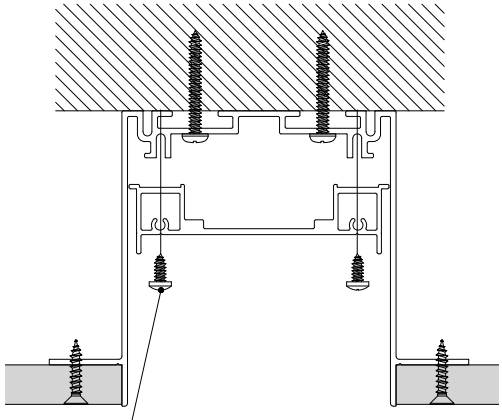

4 PREPARAZIONE BINARIO VEDI PAG. 3 - 4 - 5- 6
(RAIL PREPARATION SEE PAGE 3 - 4 - 5 - 6)

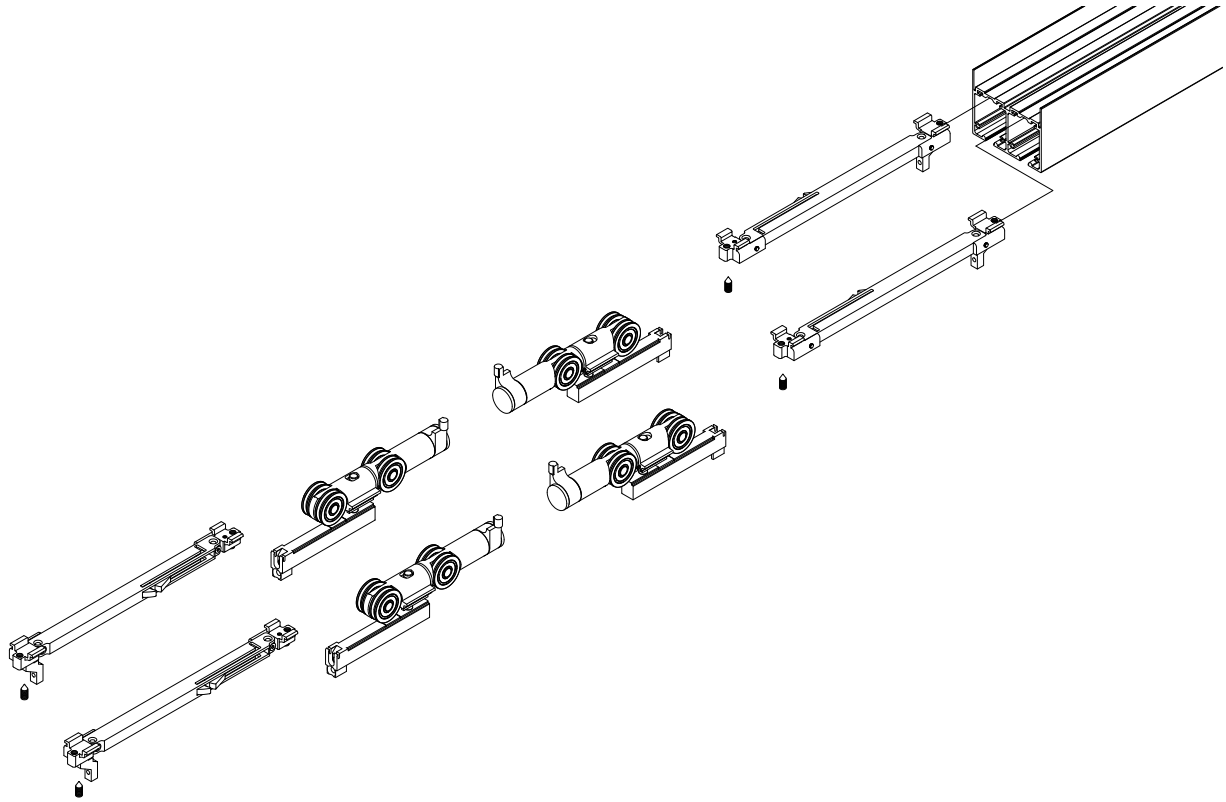

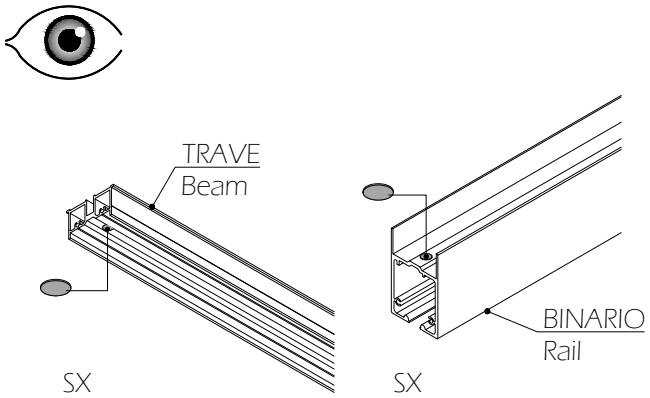

ATTENZIONE AL BOLLINO CHE DEFINISCE IL VERSO TRAVE/BINARIO

PAY ATTENTION TO THE STICKER THAT DEFINES THE DIRECTION OF THE BEAM/RAIL

5 FISSAGGIO BINARIO ALLA TRAVE
(FIX THE RAIL TO THE BEAM)

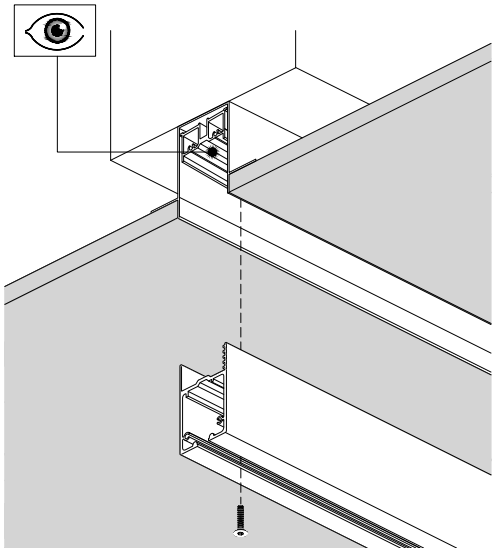

A 1 VIA - 1 WAY RAIL

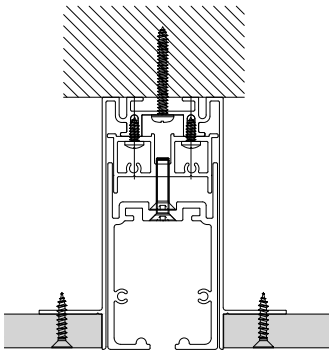

A 2 VIE - 2 WAYS RAIL

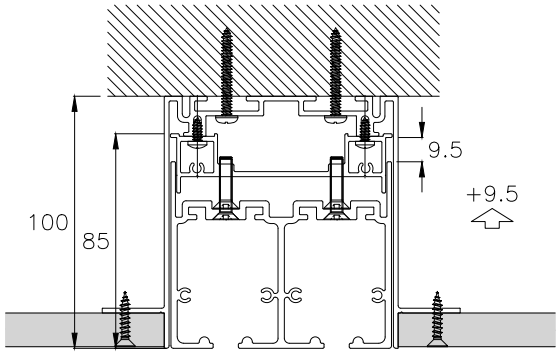

6 REGOLAZIONE BINARIO
(RAIL ADJUSTMENT)

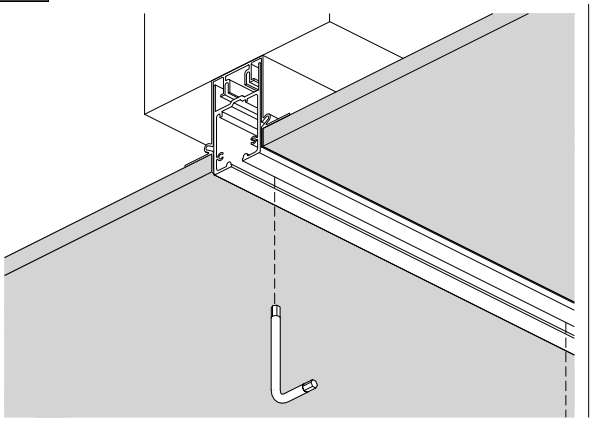

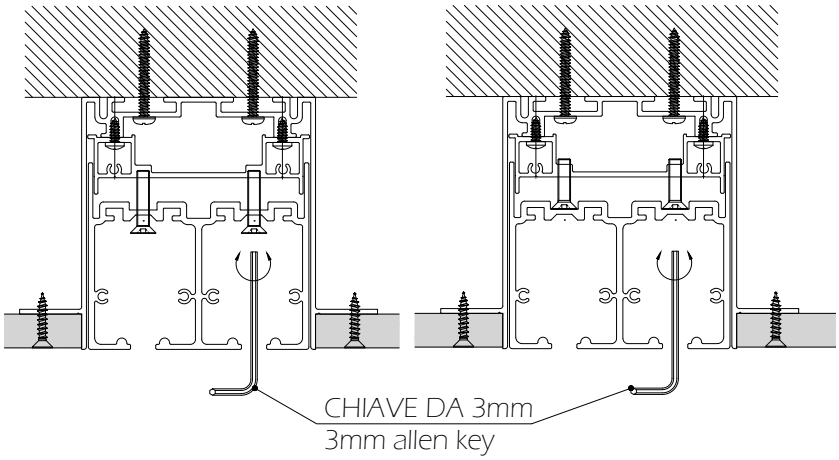

7 MONTAGGIO PROFILI DI BATTUTA: VEDI CAPITOLO - C - PAG.11
(SE LA COMPOSIZIONE E' SPROVVISTA PASSARE AL CAPITOLO - D - PAG.12)
DOORJAMB END ASSEMBLY: SEE SECTION -C- PAGE 11
(IF NOT INCLUDED IN THE COMPOSITION GO TO SECTION -D- PAGE 12)

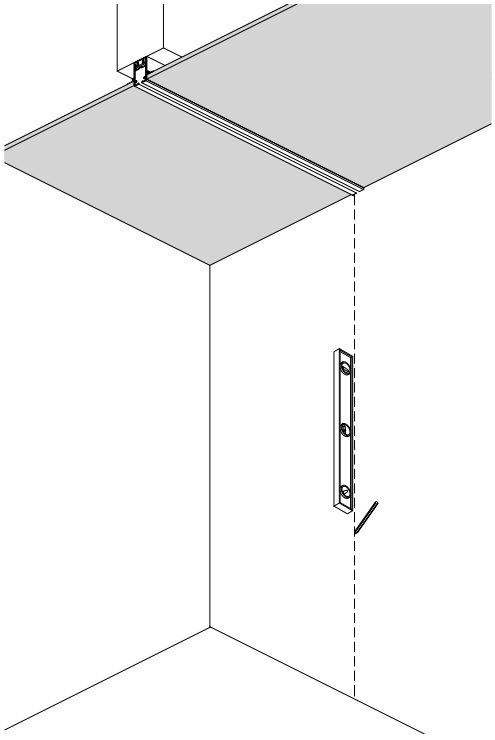

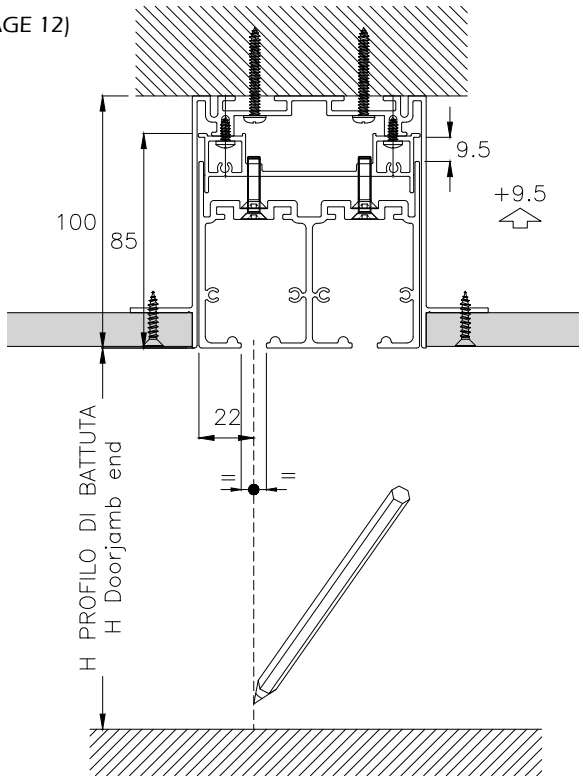

8 PREPARAZIONE BINARIO - VEDI PAG. 3 - 4 - 5 - 6
(RAIL PREPARATION - SEE PAGE 3 - 4 - 5 - 6)

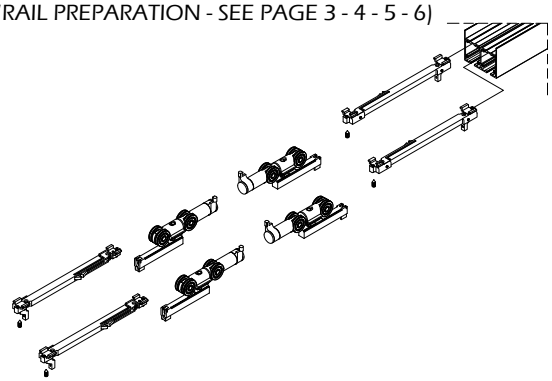

9 FISSAGGIO BINARIO ALLA TRAVE - VEDI PAG. 7
(FIX THE RAIL TO THE BEAM - SEE PAGE 7)

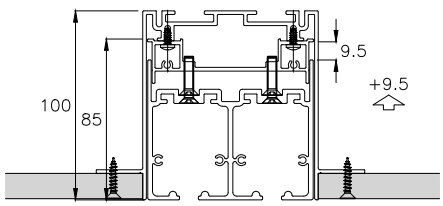

-C- PROFILO DI BATTUTA - DOORJAMBS

1 SEPARARE IL PROFILO DI BATTUTA
(DETACH THE DOORJAMB)

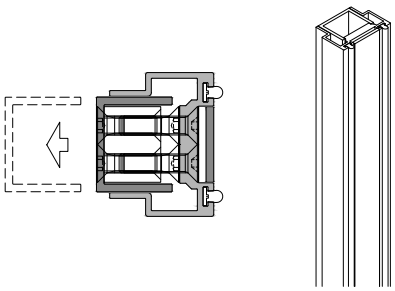

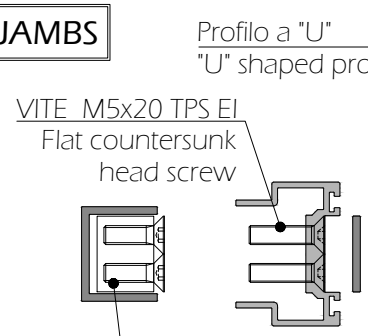

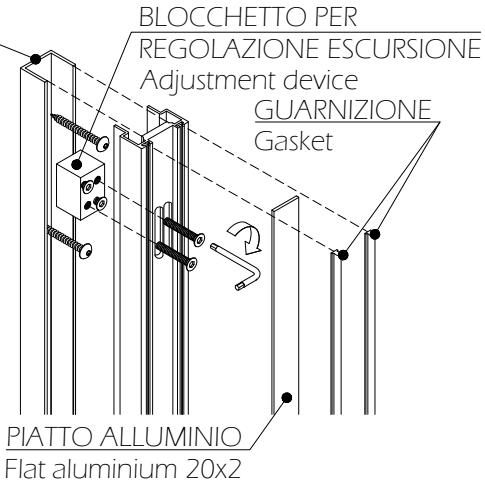

2 FISSAGGIO PROFILO A MURO
(WALL PROFILE FIXING)

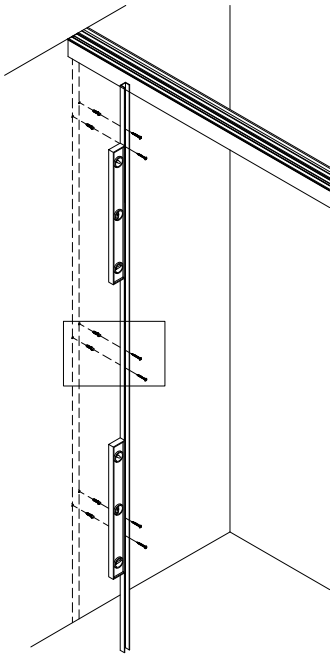

1) A 2 VIE A SOFFITTO CON 2 ANTE
2 WAYS CEILING RAIL WITH 2 DOORS

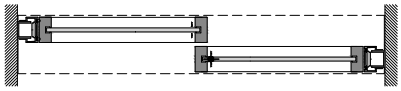

2) A 2 VIE A SOFFITTO CON 2 ANTE
2 WAYS CEILING RAIL WITH 3 DOORS

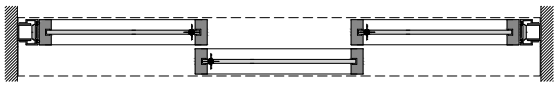

3) A 3 VIE A SOFFITTO CON 3 ANTE
3 WAYS CEILING RAIL WITH 3 DOORS

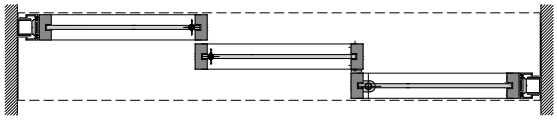

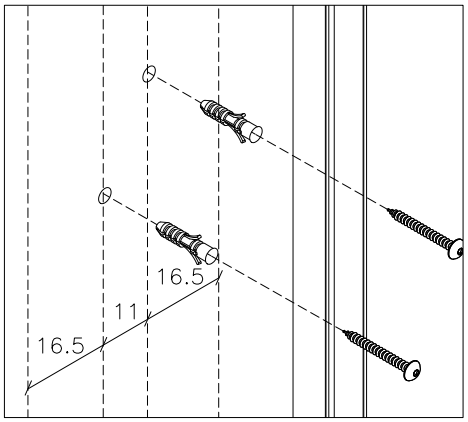

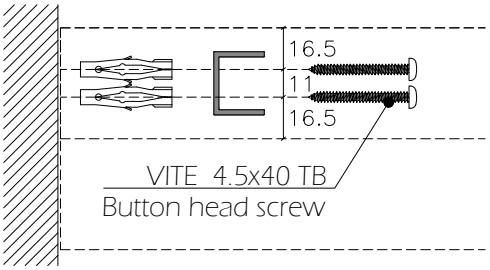

3 APPLICAZIONE PROFILO DI BATTUTA
(DOORJAMB PROFILE APPLICATION)

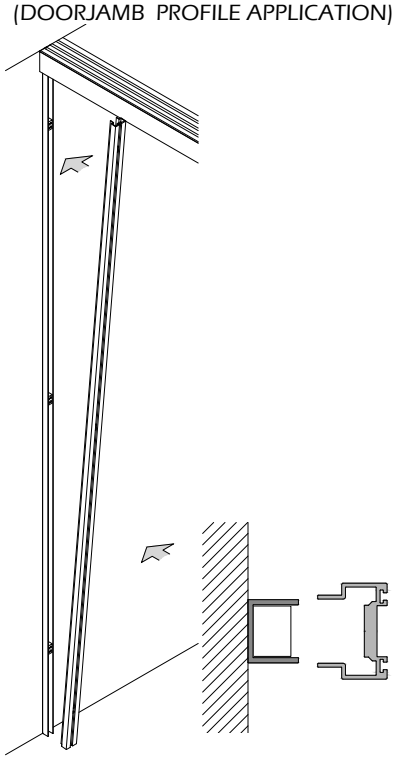

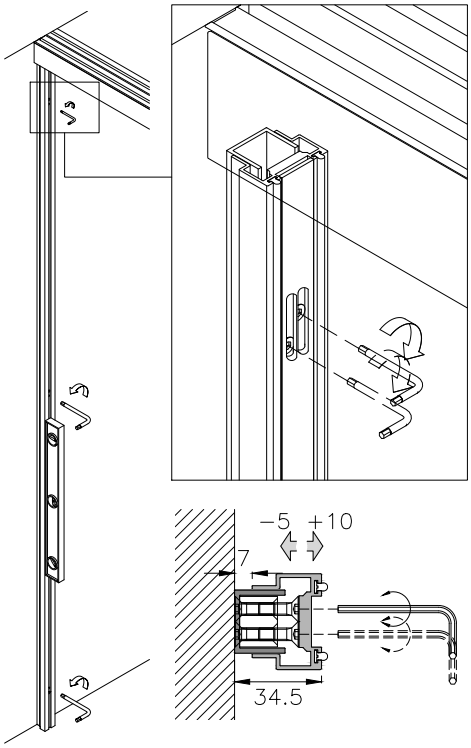

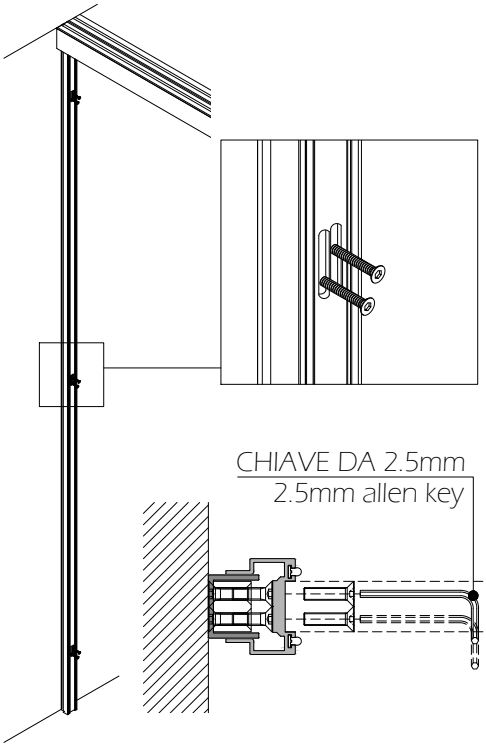

-D- MONTAGGIO ANTE SCORREVOLI - ASSEMBLY SLIDING DOORS

1 POSIZIONARE L'ANTA IN ASSE CON IL BINARIO
(POSITION THE DOOR ALIGNED WITH THE RAIL AXIS)

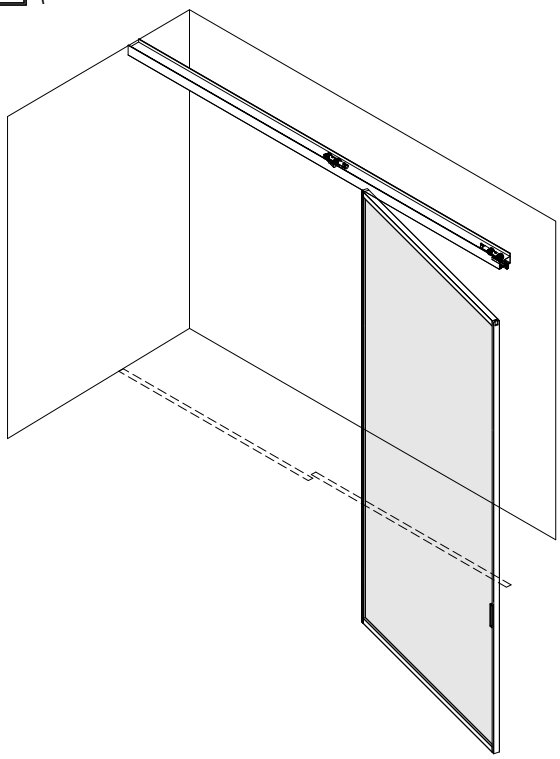

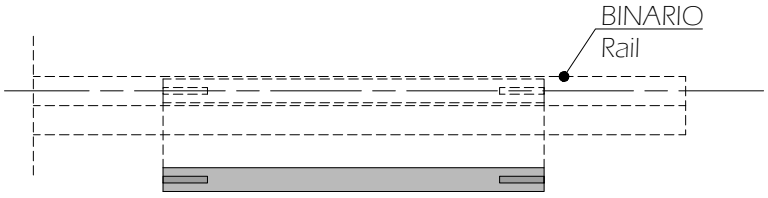

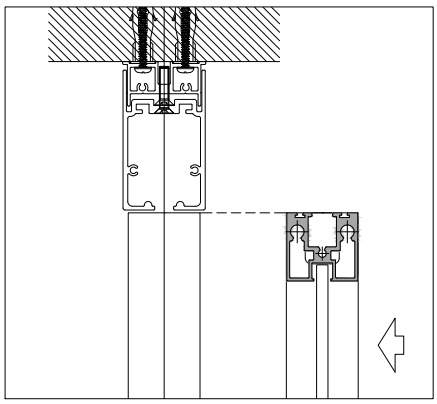

2 INSERIMENTO SUPPORTO CARRELLO
(SLIDER SUPPORTS INSERTION)

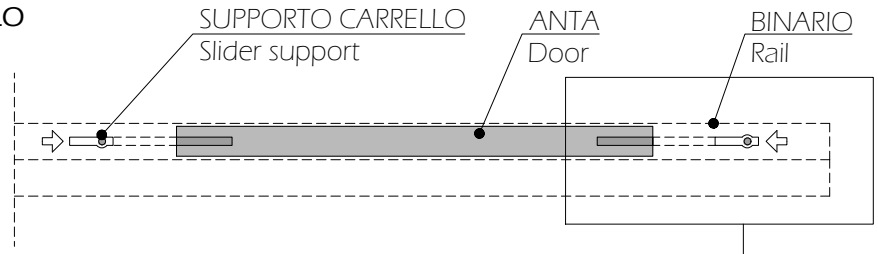

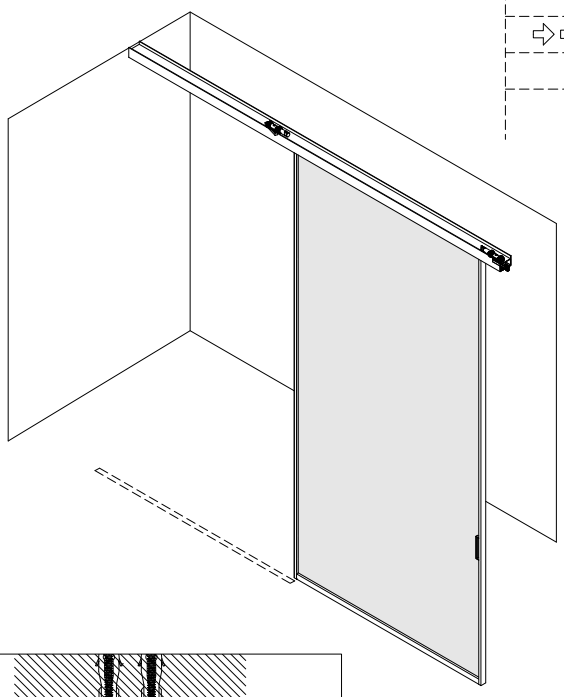

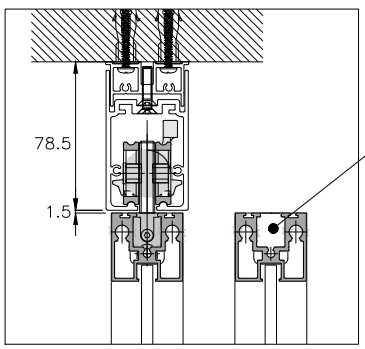

SEDE SUPPORTO CARRELLO
Slider support housing

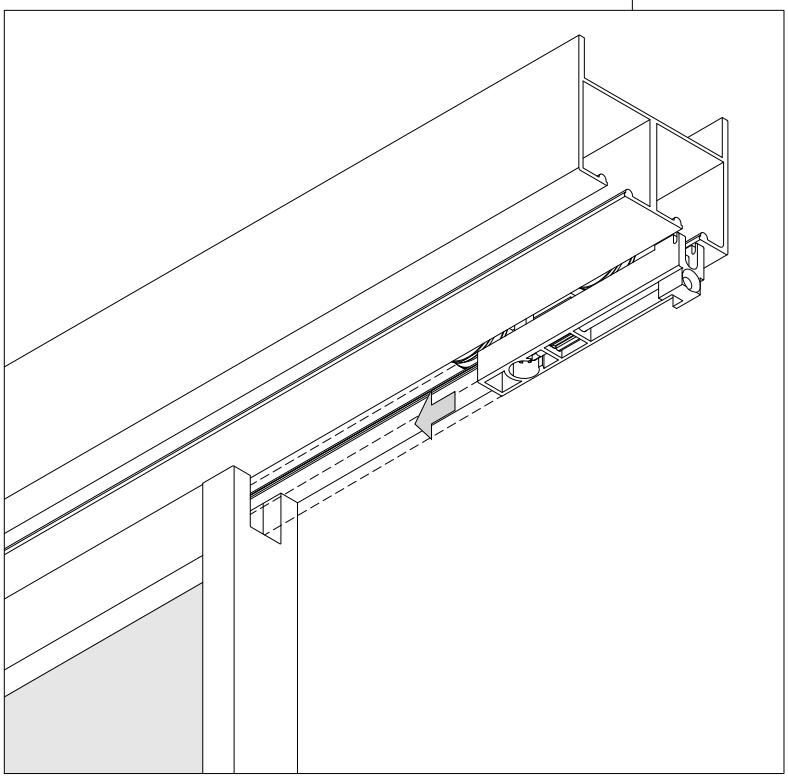

3 FISSAGGIO SUPPORTO CARRELLO CON ANTA
(SLIDER SUPPORT FIXING WITH THE DOOR)

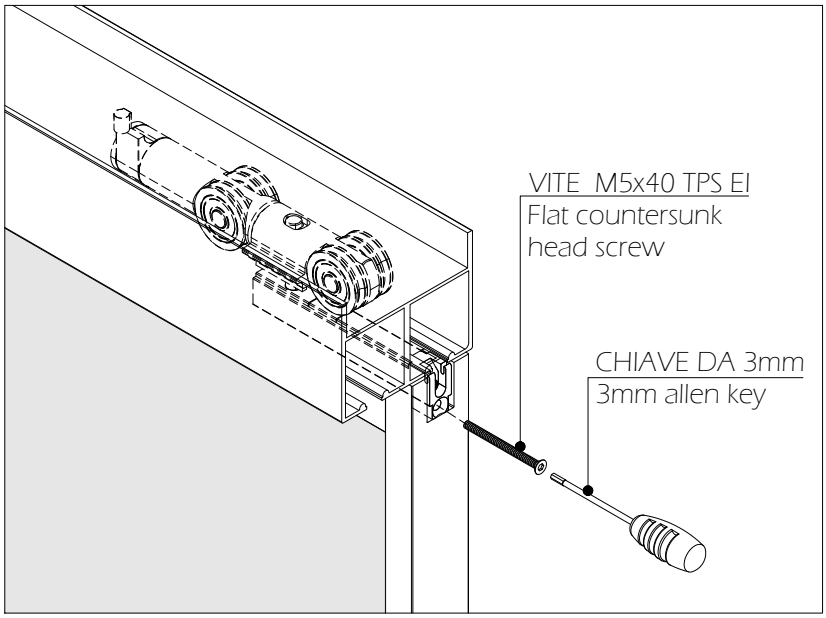

4 REGOLAZIONE ANTA IN ALTEZZA
(DOOR HEIGHT ADJUSTMENT)

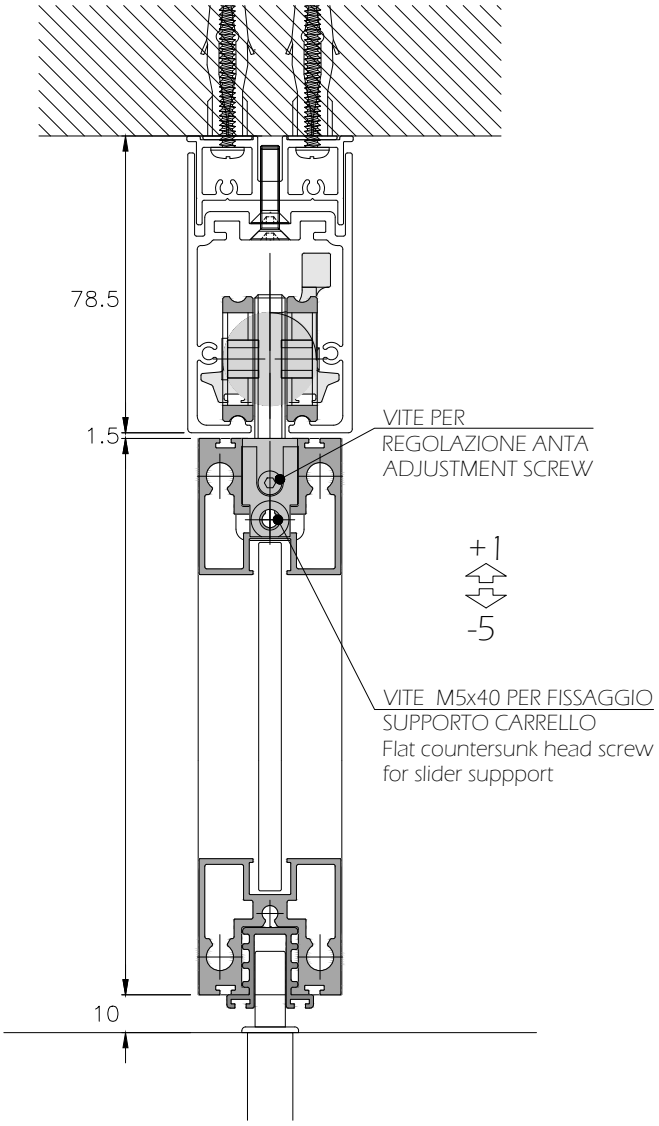

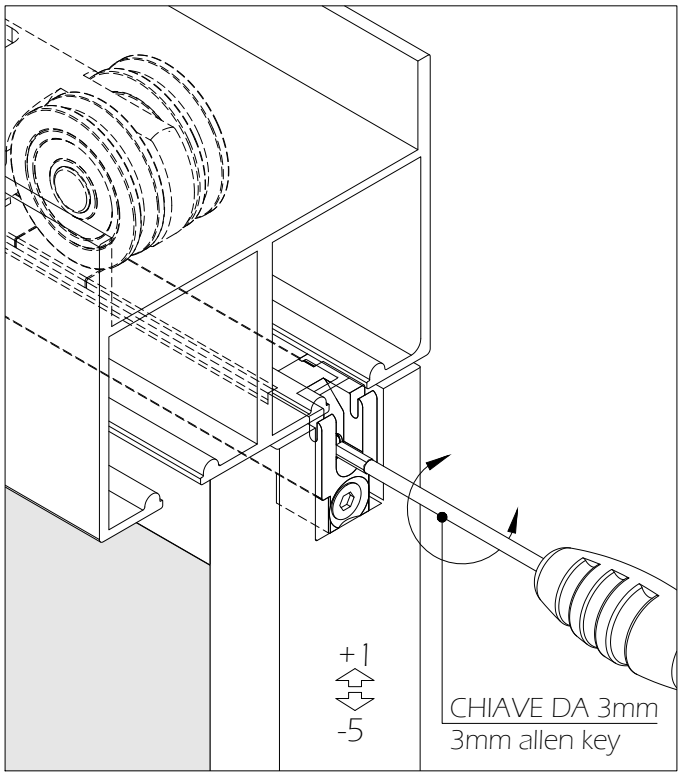

5 SCHEMA POSIZIONE OLIVE A PAVIMENTO (MITICA/LINE/PIANA/QUADRA) ANTE CON APERTURA TOTALE
(FLOOR GUIDE POSITIONING SCHEME FOR DOOR WITH FLUSH OPENING)

A 1 VIA - 1 WAY

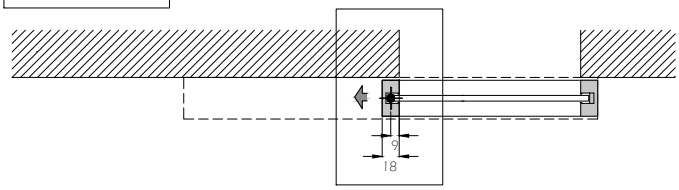

QUADRA

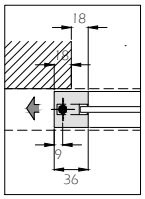

A 2 VIE - 2 WAYS

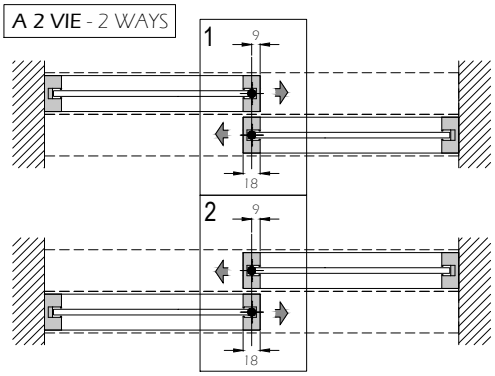

QUADRA

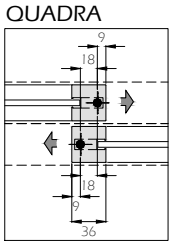

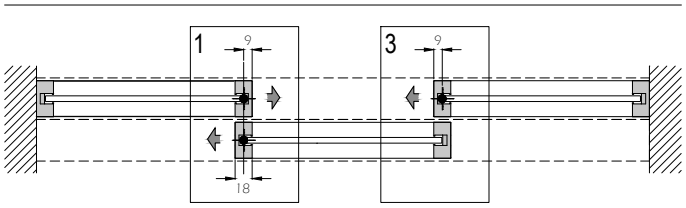

QUADRA

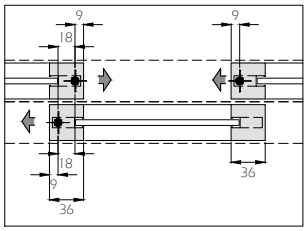

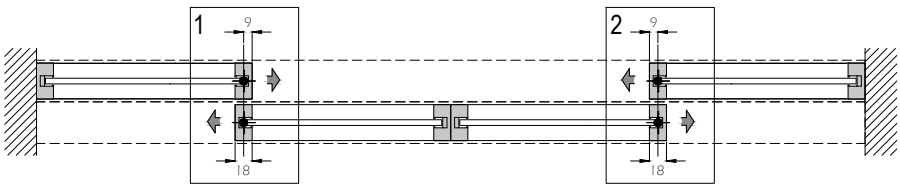

A 3 VIE CON TRASCINAMENTO - 3 WAY WITH DRAGGING DEVICE

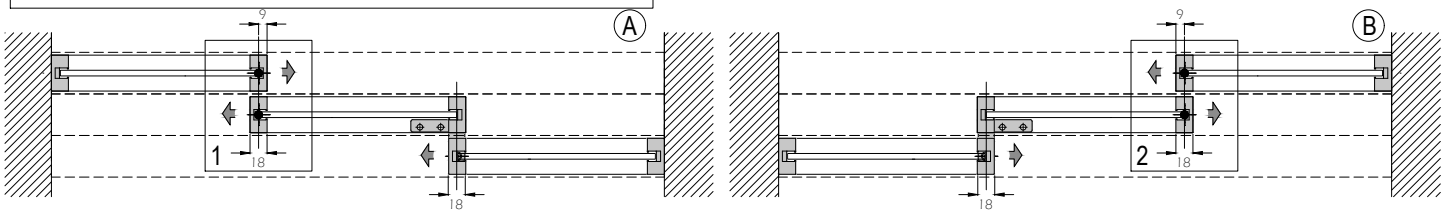

SORMONTO ANTE - DOORS OVERLAP

MITICA/LINE	QUADRA	PIANA
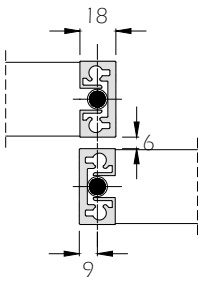	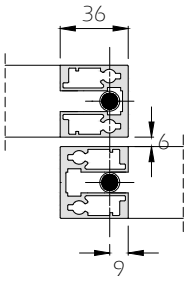	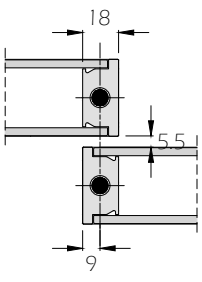

SAGOMA POSIZIONE ANTE - DOOR POSITION TEMPLATE

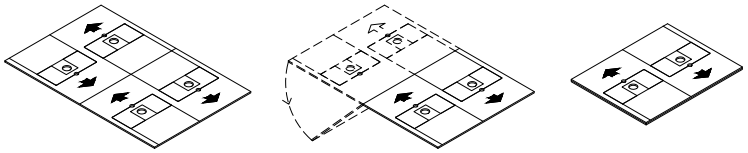

6 SEGNARE LA POSIZIONE DELLE OLIVE A PAVIMENTO
(MARK FLOOR GUIDE POSITION ON THE FLOOR)

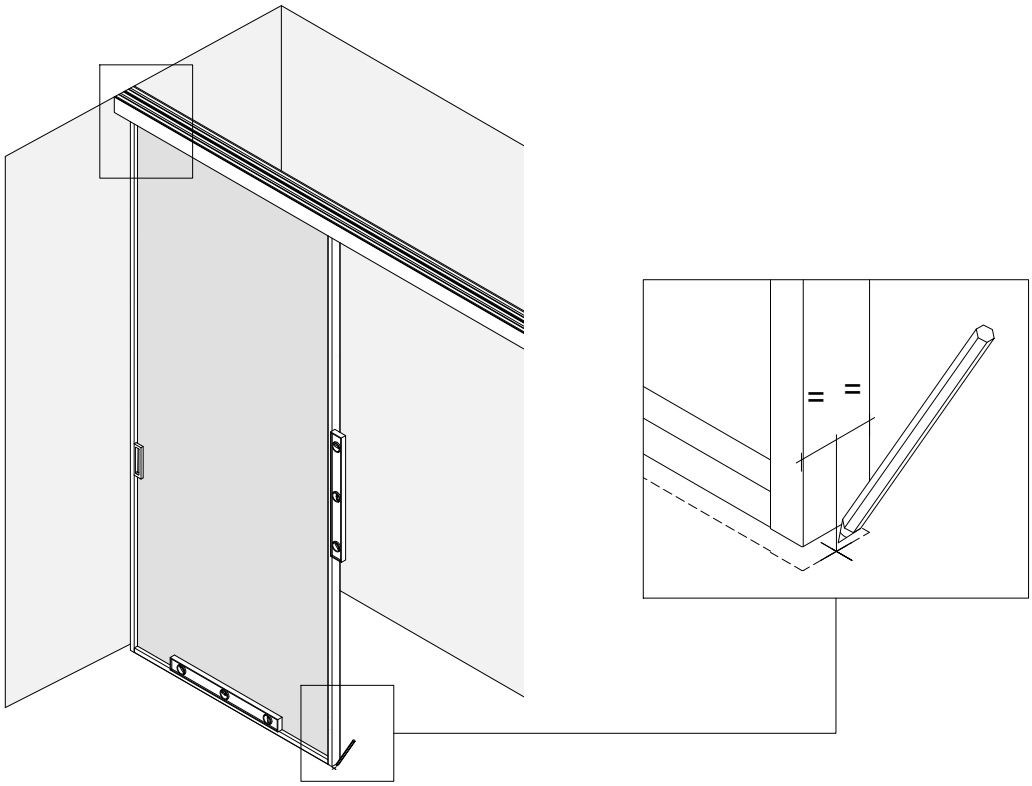

7 SEGNARE LA POSIZIONE DELLE OLIVE A PAVIMENTO
(MARK FLOOR GUIDE POSITION ON THE FLOOR)

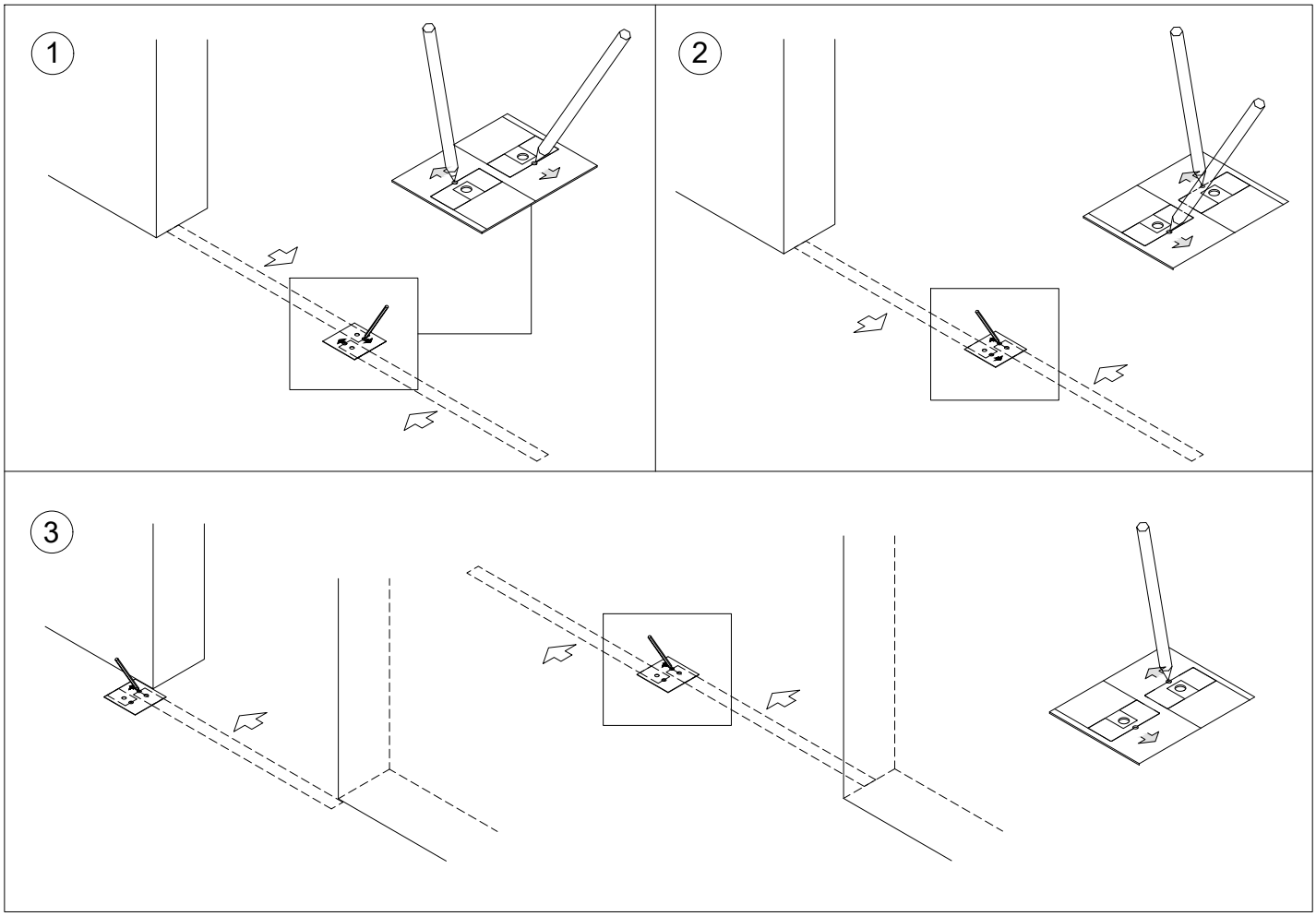

8 FORO A PAVIMENTO
(HOLE IN THE FLOOR)

PER OLIVA A PAVIMENTO RETRATTILE
For retractable floor guide

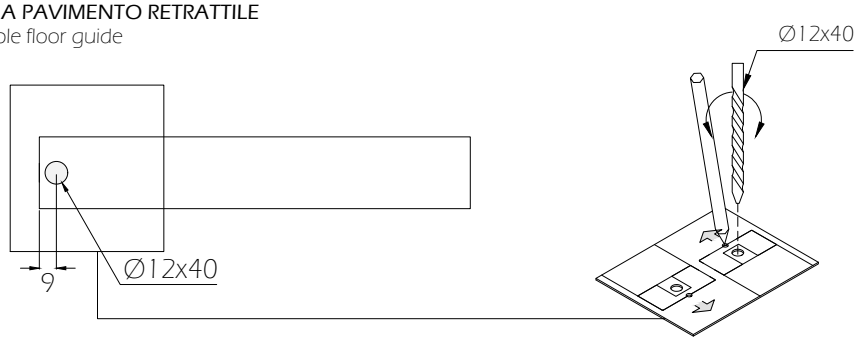

OLIVA A PAVIMENTO RETRATTILE *Retractable floor guide*
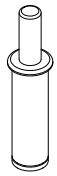

PER OLIVA A PAVIMENTO "FISSA"
For "fixed" floor guide

OLIVA A PAVIMENTO FISSA *Fixed floor guide*

9 APPLICAZIONE OLIVA A PAVIMENTO RETRATTILE
(RETRACTABLE FLOOR GUIDE APPLICATION)

9A) TENERE L'ANTA INCLINATA PER INSERIRE L'OLIVA A PAVIMENTO SUL FORO EFFETTUATO
KEEP THE DOOR TILTED IN ORDER TO INSERT THE FLOOR GUIDE INTO THE HOLE

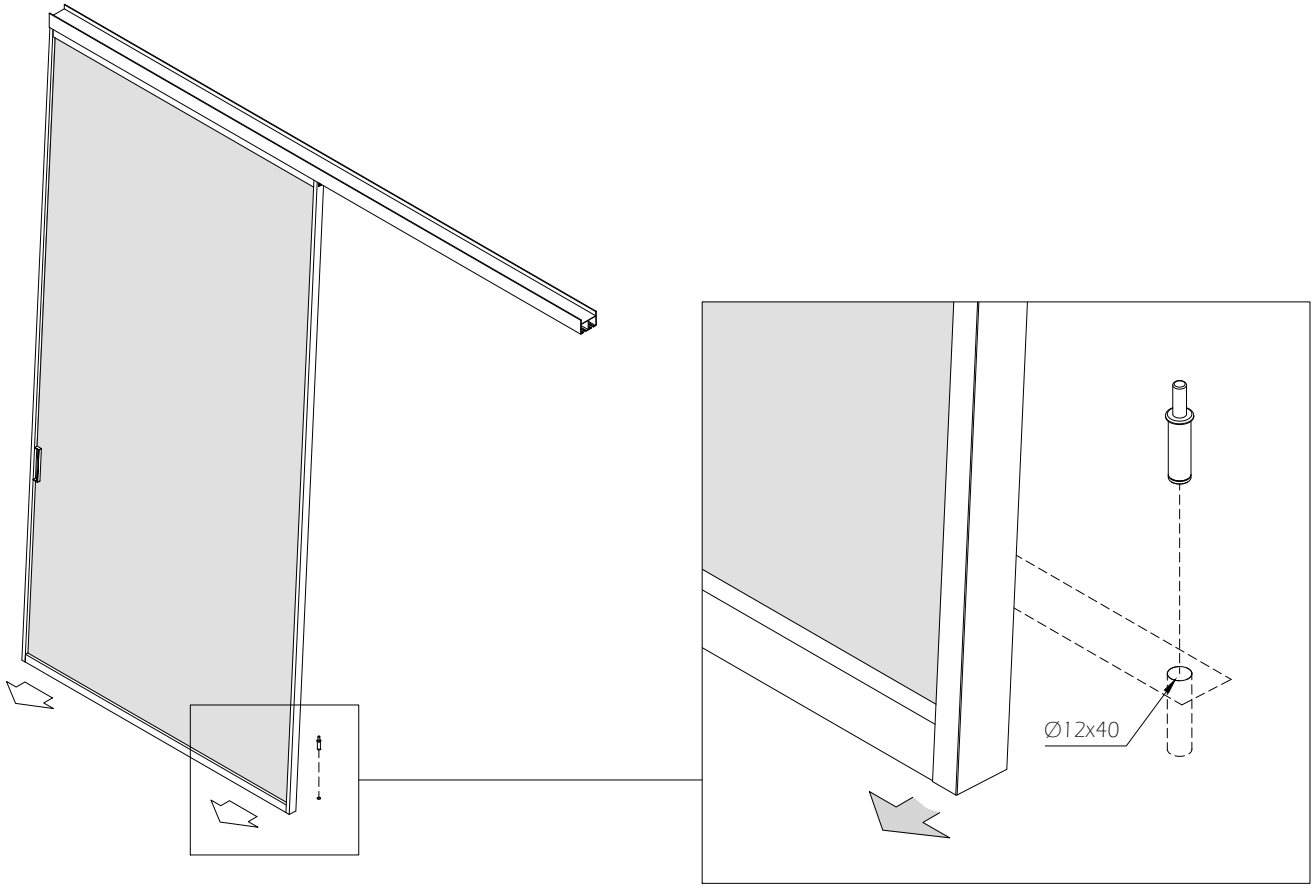

9B) FARE PRESSIONE SUL PERNO RETRATTILE DELL'OLIVA E RIPOSIZIONARE L'ANTA IN ASSE

KEEP PRESSURE ON THE RETRACTABLE PIN OF THE FLOOR GUIDE AND POSTION THE DOOR ON ITS AXIS

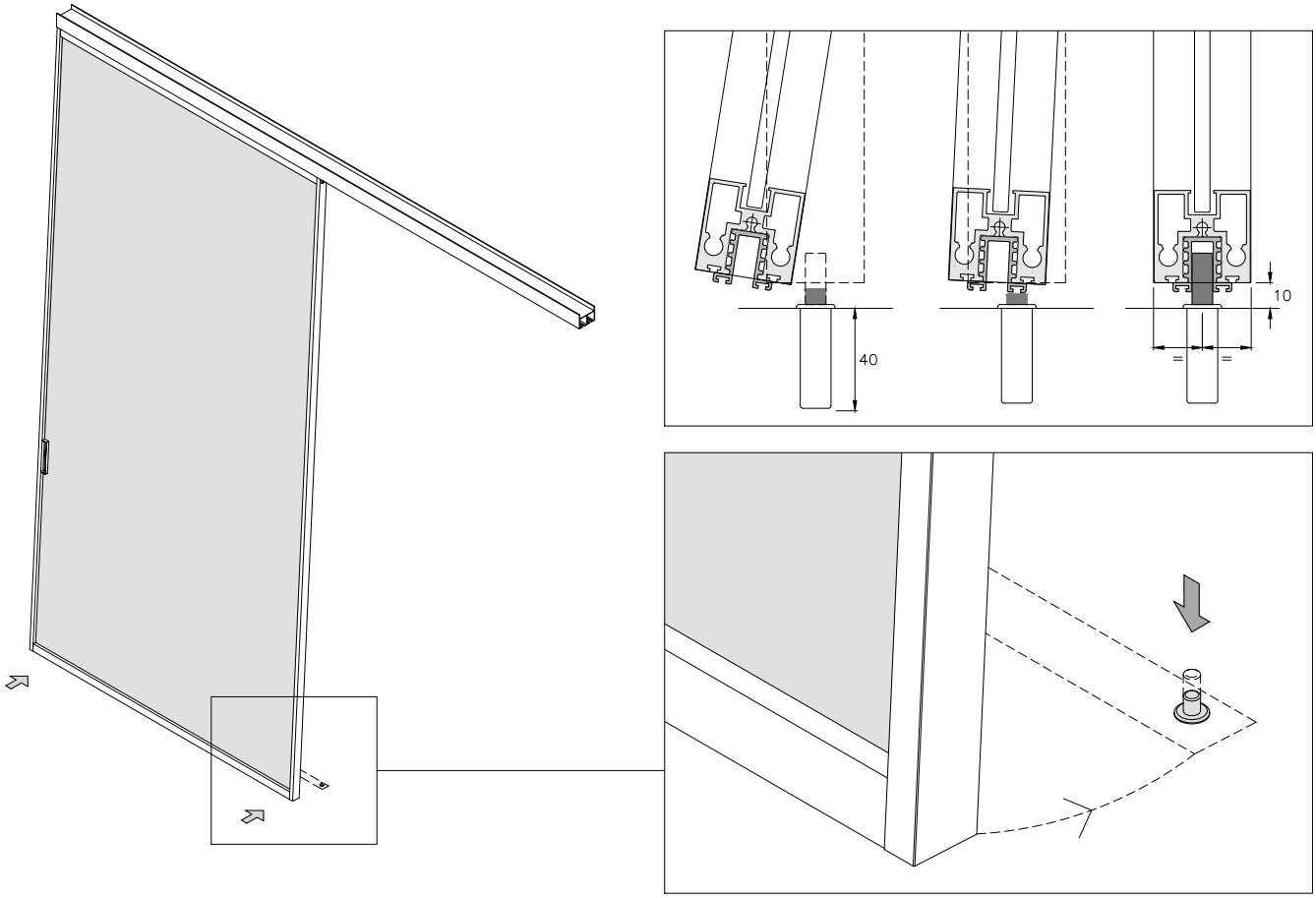

10 APPLICAZIONE OLIVA A PAVIMENTO "FISSA"

(FIXED FLOOR GUIDE APPLICATION)

10A) SMONTARE L'ANTA DAL BINARIO

DISASSEMBLE THE DOOR FROM THE RAIL

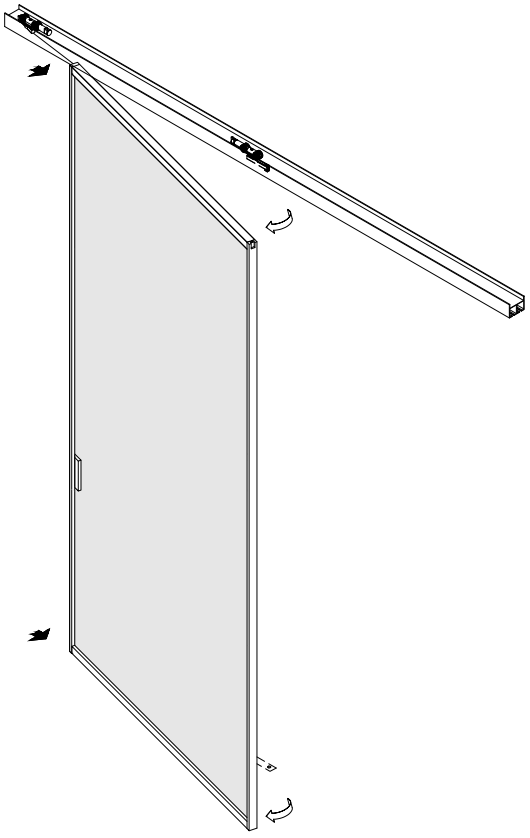

SVITARE LA VITE M5x40 E SFILARE IL PRIMO SUPPORTO

unscrew the flatheaded screw M5X40 and slide out the first support

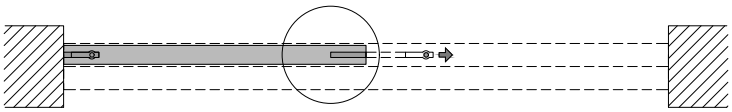

SFILARE L'ANTA DAL SECONDO SUPPORTO DOPO AVER SVITATO LA VITE M5x40

Slide out the door from the second support after unscrewing the flatheaded screw M5X40

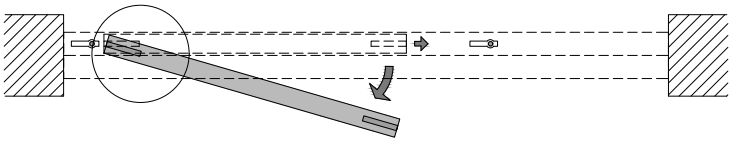

10B) FISSARE L'OLIVA A PAVIMENTO
FIX THE GUIDE TO THE FLOOR

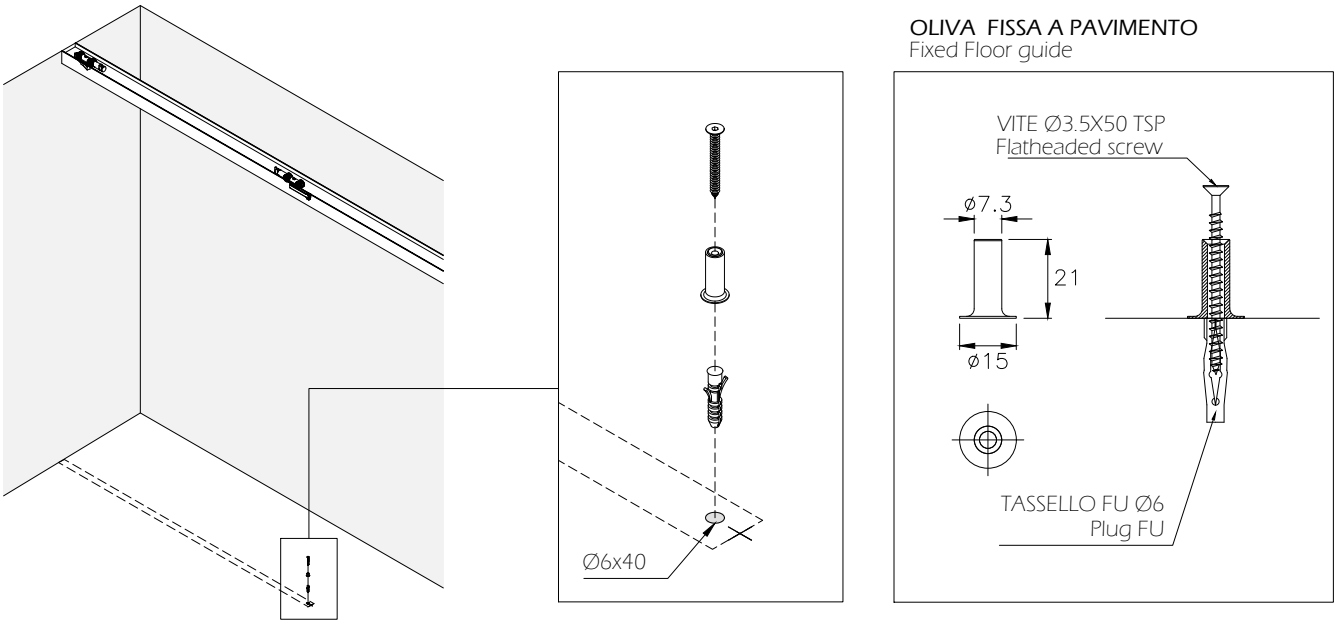

10C) INSERIRE L'ANTA
INSERT THE DOOR

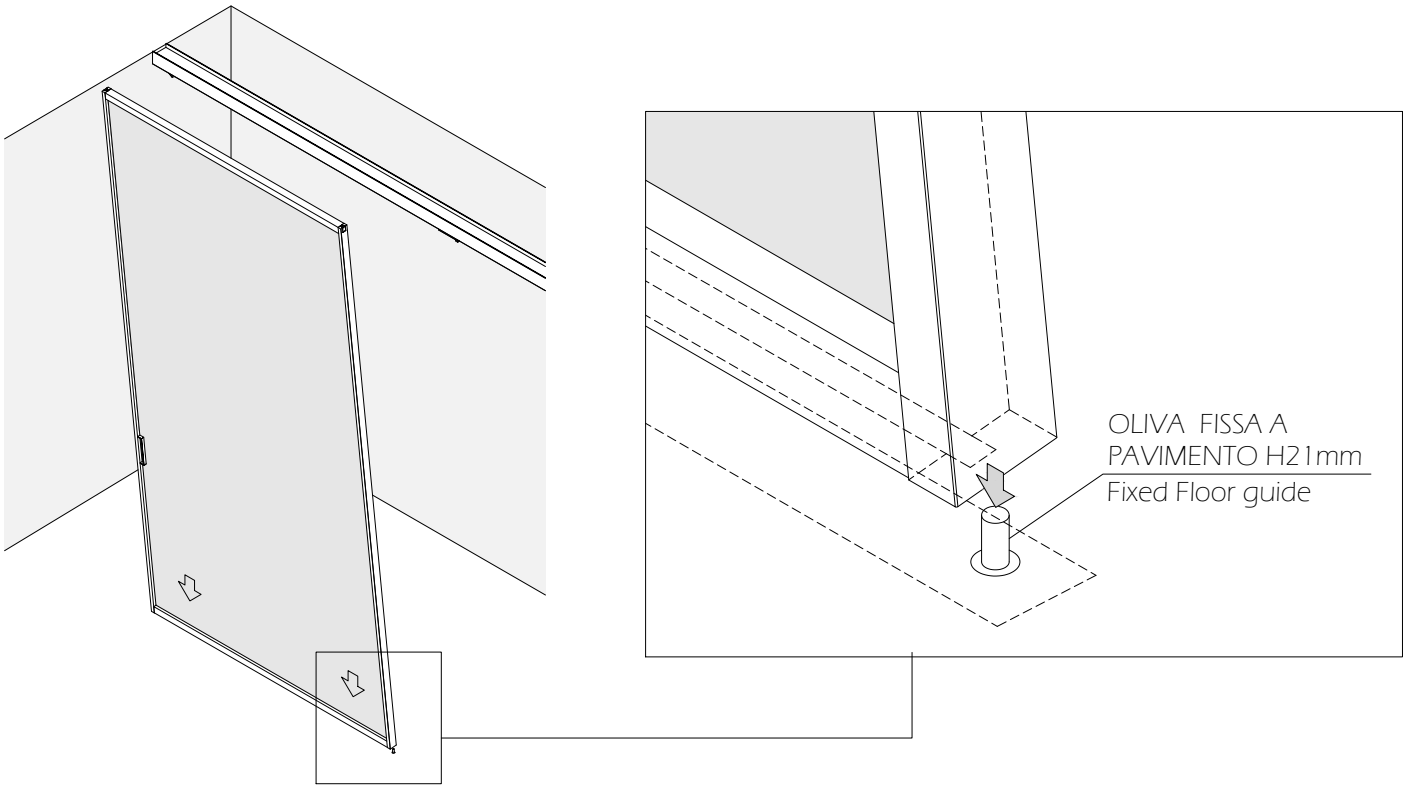

10D) VEDI MONTAGGIO ANTE SCORREVOLI - CAPITOLO "D"- 1-2-3-4
See assembly sliding doors - section "D" - 1-2-3-4

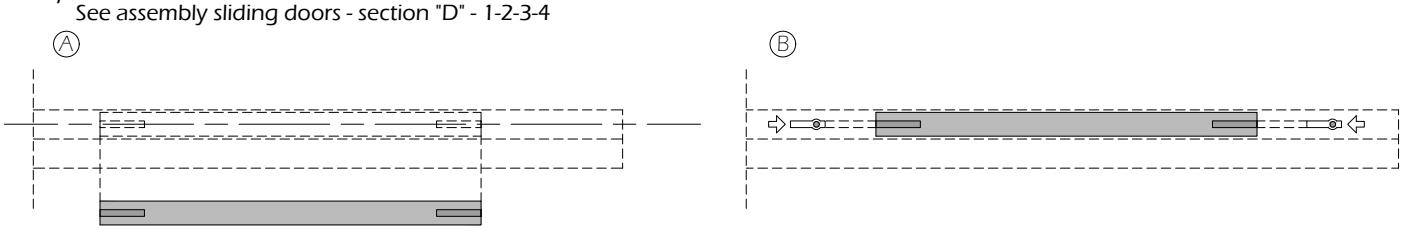

-E- MONTAGGIO ANTE CON TRASCINAMENTO - DOORS WITH DRAGGING DEVIVE ASSEMBLY

1 ORDINE DI MONTAGGIO ANTE CON TRASCINAMENTO
(DOORS WITH DRAGGING DEVICE ORDER OF ASSEMBLY)

BINARIO A 3 VIE - ANTE CON TRASCINAMENTO VERSO SX - 3 ways rail - doors with dragging device to the left

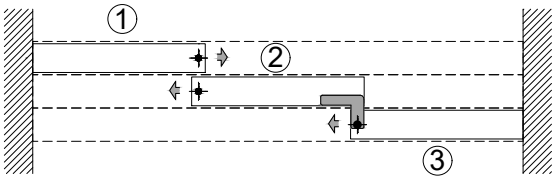

BINARIO A 4 VIE - ANTE CON TRASCINAMENTO VERSO SX - 4 ways rail - doors with dragging device to the left

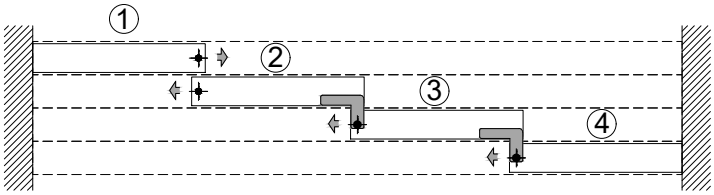

2 MONTAGGIO ANTA N.1 - VEDI CAPITOLO -D-
(DOOR NR1 ASSEMBLY - SEE SECTION -D-)

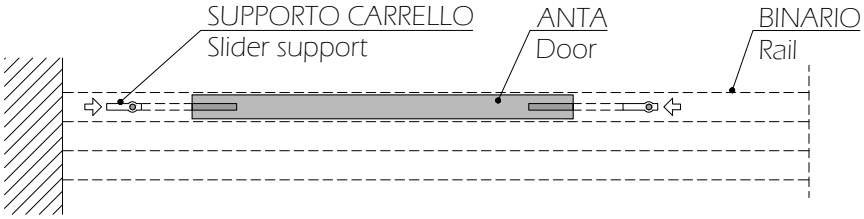

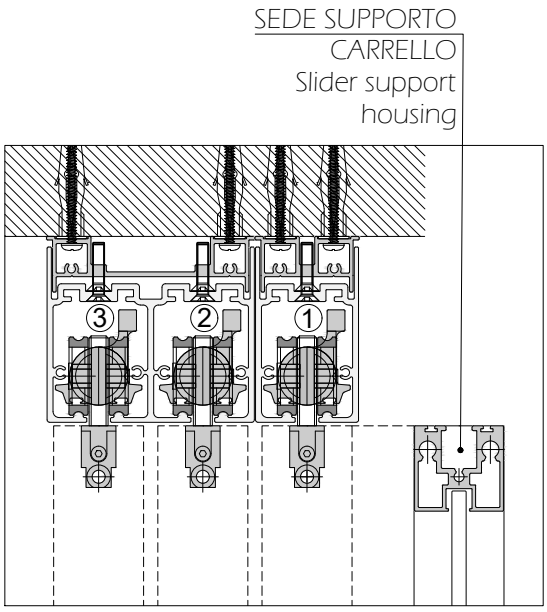

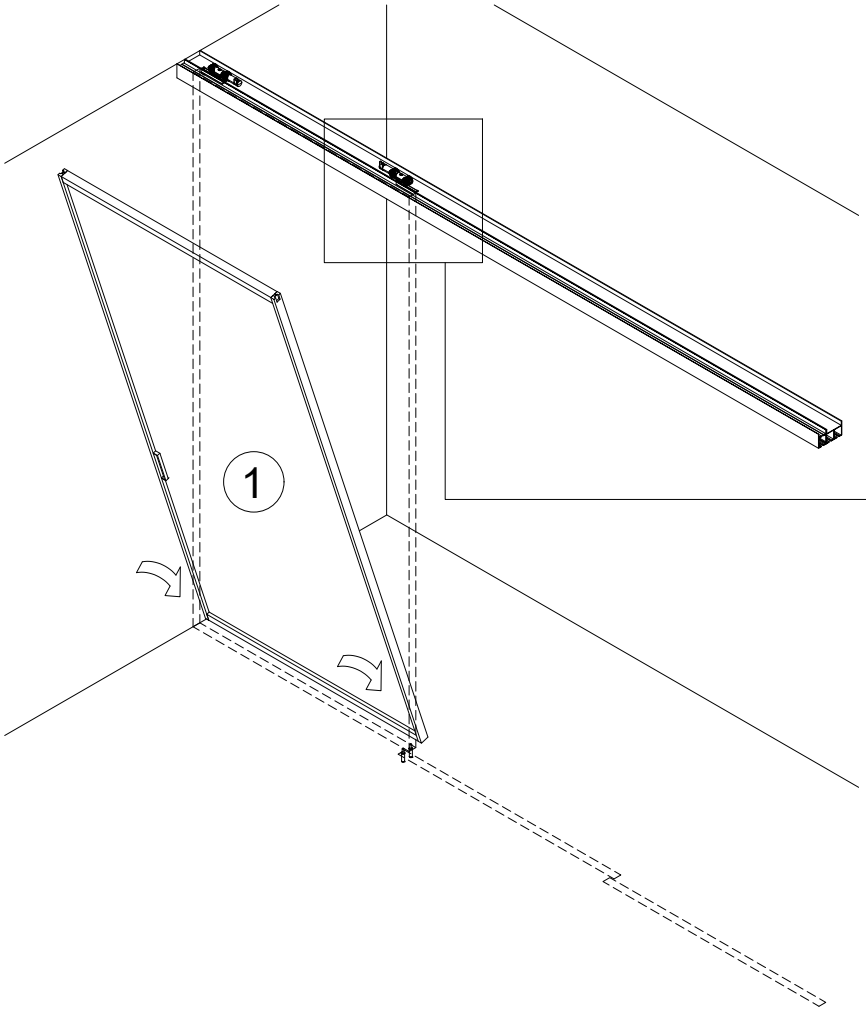

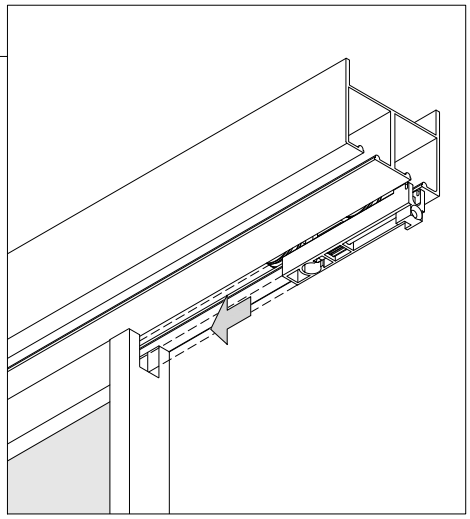

3 PREPARAZIONE ANTA N.2
(DOOR 2 PREPARATION)

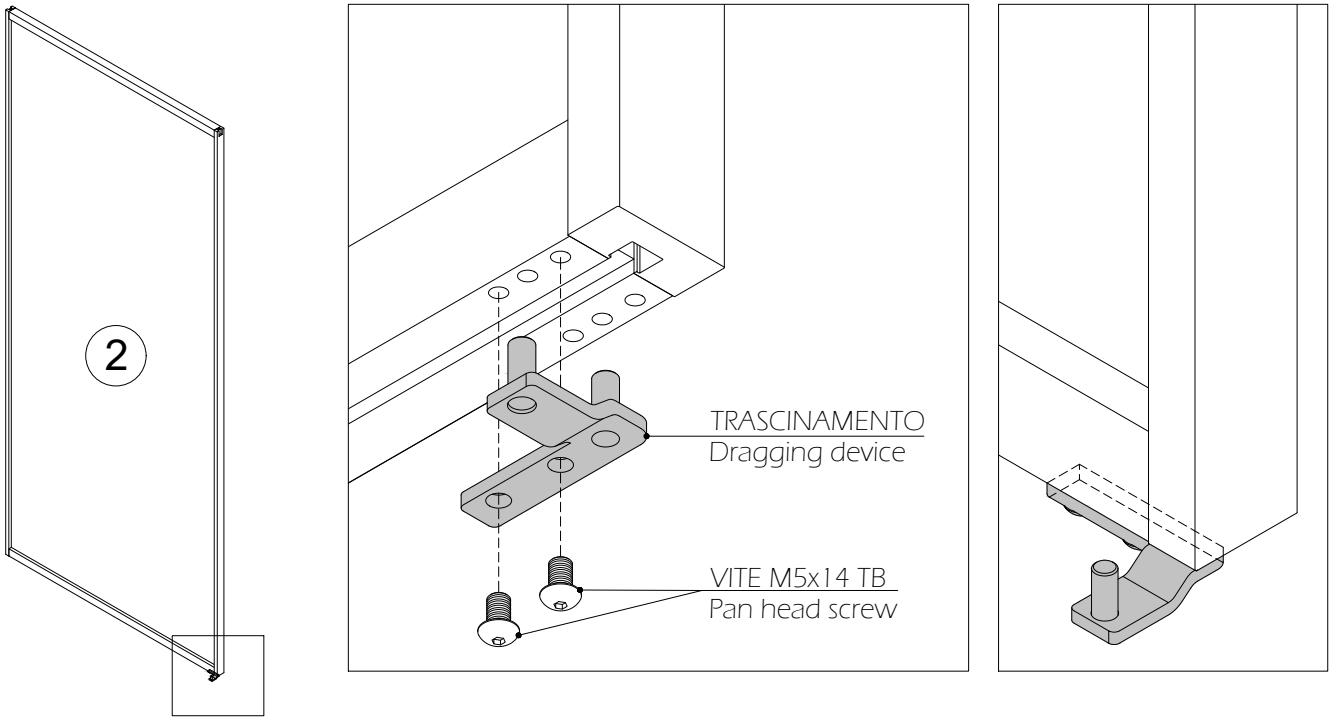

4 MONTAGGIO ANTA N.2 CON PIASTRINA PER TRASCINAMENTO
(DOOR NR2 WITH DRAGGING DEVICE ASSEMBLY)

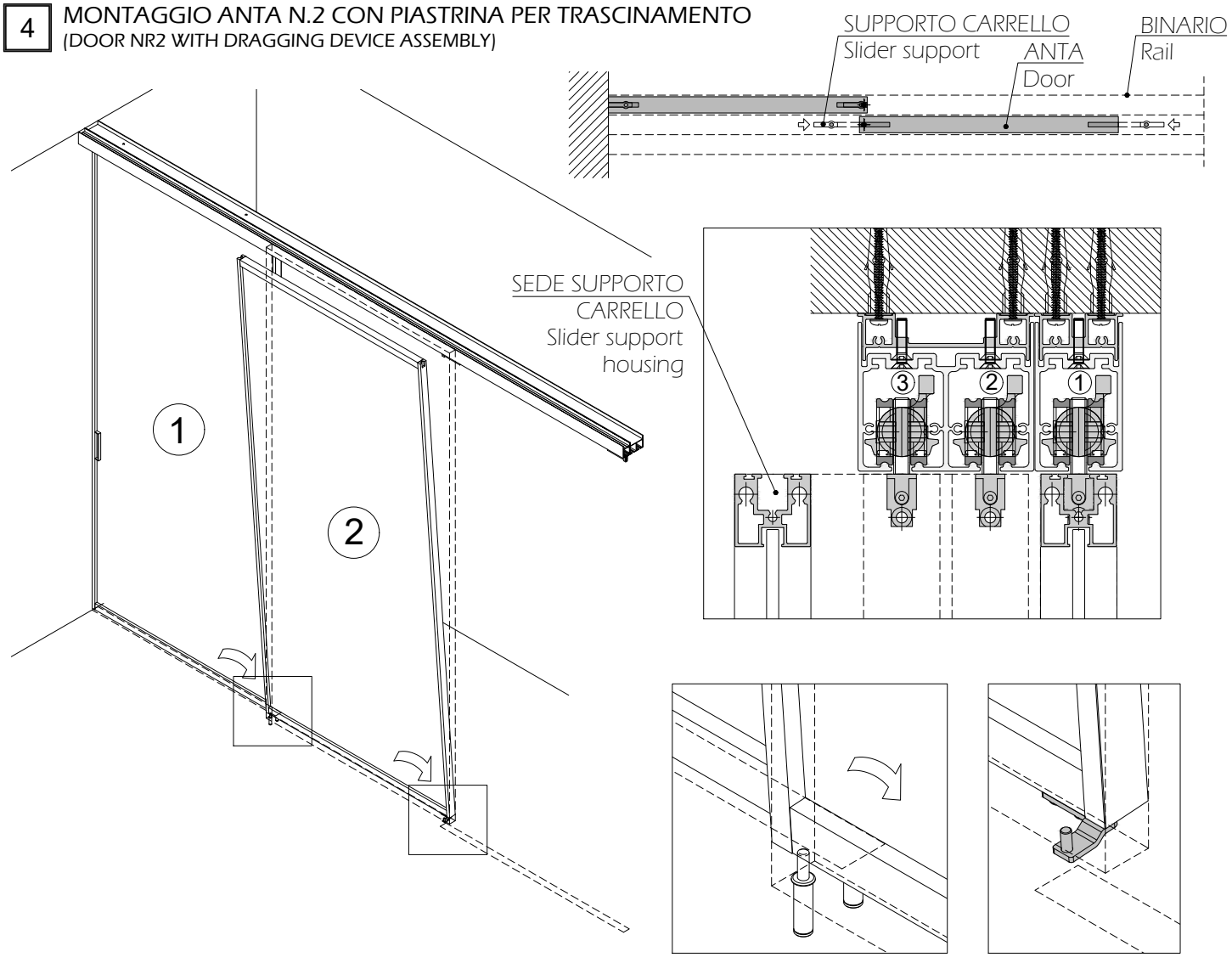

5 MONTAGGIO ANTA N.3
(DOOR NR3 ASSEMBLY)

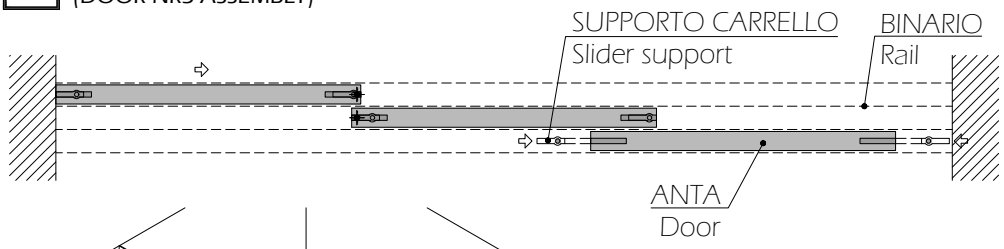

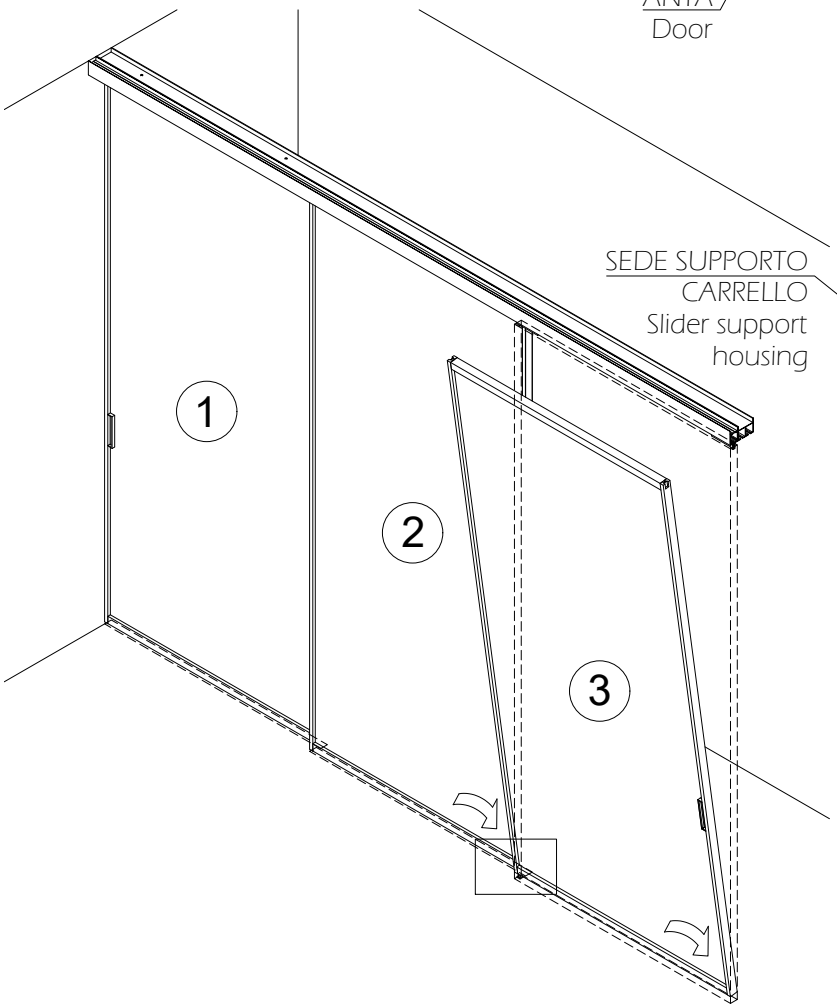

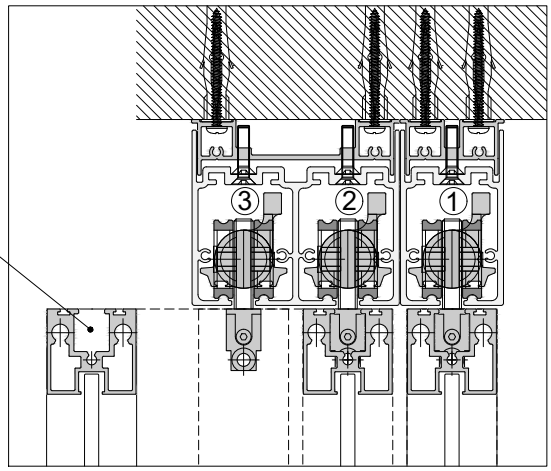

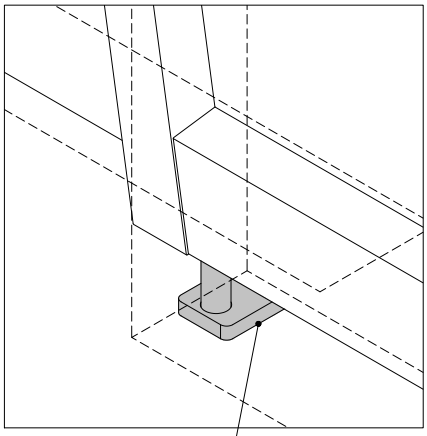

6 REGOLAZIONE ANTE - VEDI PAG.-13-
(DOOR ADJUSTMENT - SEE PAGE 13)

7 APPLICAZIONE TAPPO DI COPERTURA SUPPORTO CARRELLO
(APPLY COVER CAP FOR SLIDER SUPPORT)

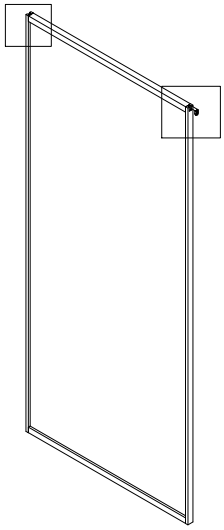

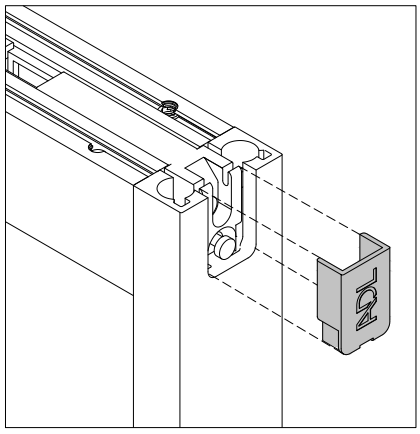

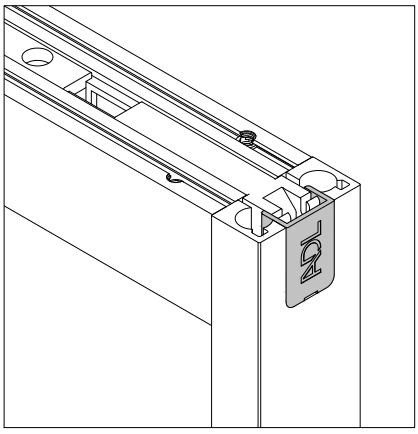

8 POSIZIONE STANDARD RALLENTATORE A FINE CORSA ANTA - REGOLAZIONE
(DECELERATOR STANDARD POSITION FOR DOOR'S END OF STROKE - ADJUSMENT)

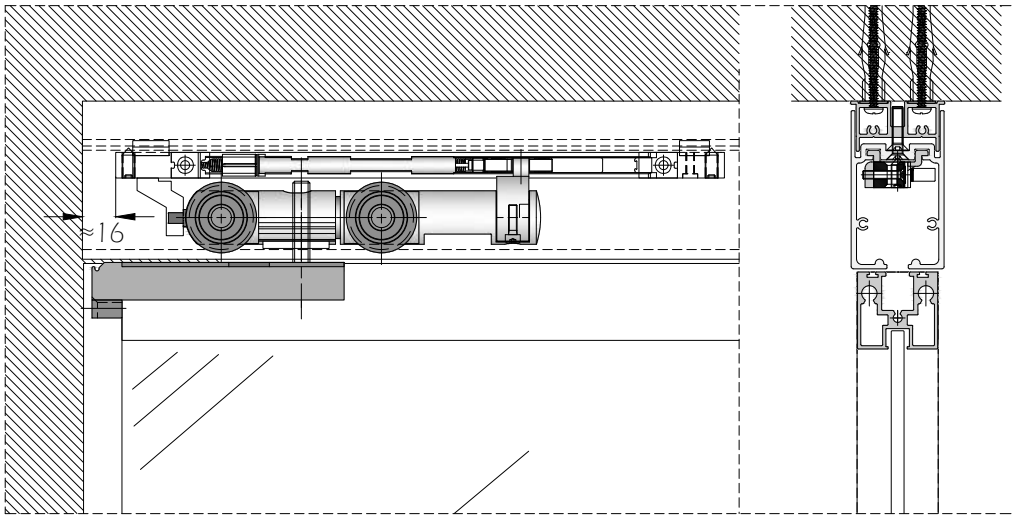

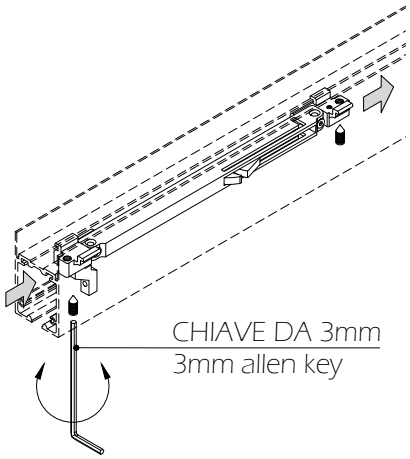

9 POSIZIONAMENTO RALLENTATORE (A DISCREZIONE CLIENTE) PER ANTA SENZA MANIGLIA
(DECELERATOR POSITIONING AT CUSTOMER DICRETION FOR HANDLELESS DOOR)

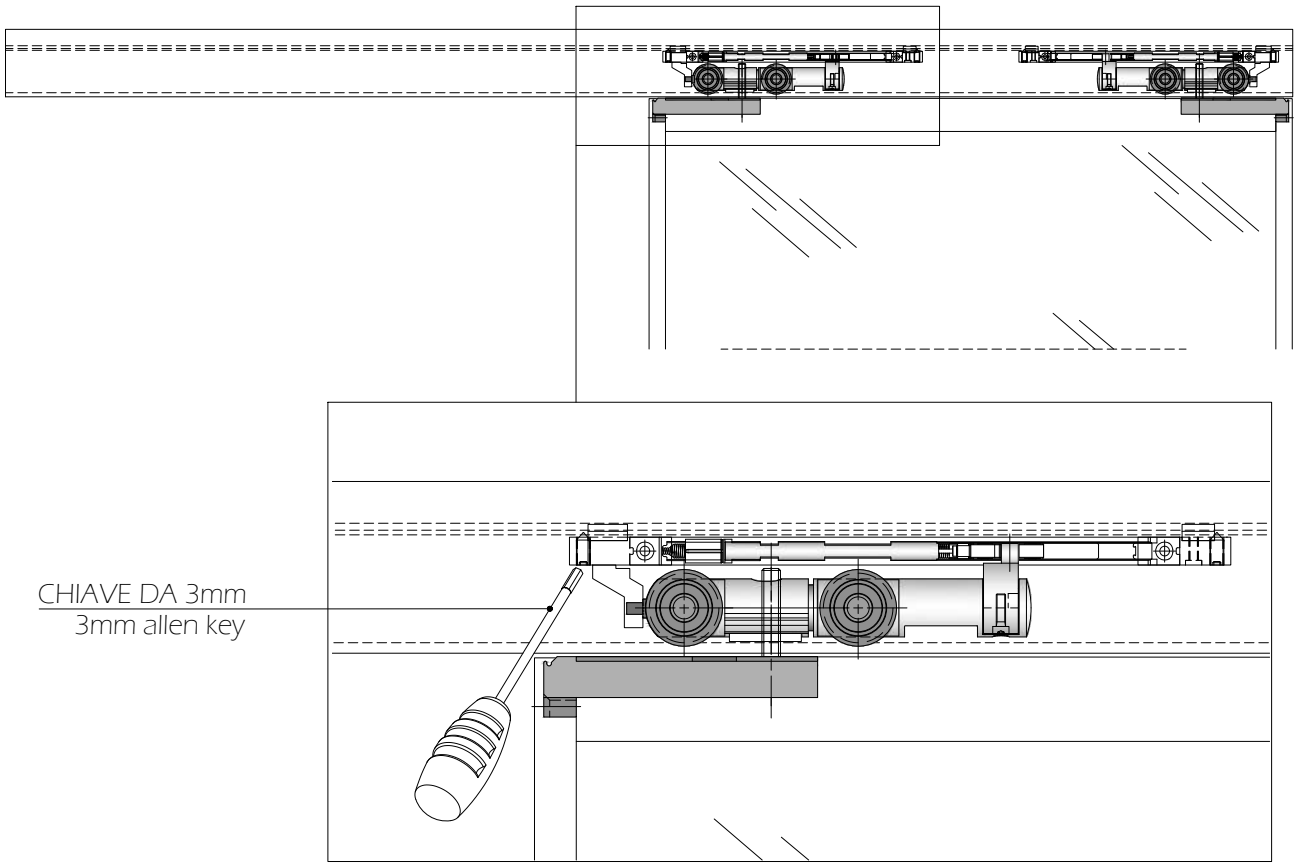

10 APPLICAZIONE TAPPI DI COPERTURA LATERALE BINARIO (ES. 1 VIE e 2 VIE)
(RAIL LATERAL COVERING PLUGS APPLICATION - EXAMPLE 1 WAY & 2 WAYS)

BINARIO 1 VIA - 1 WAY RAIL

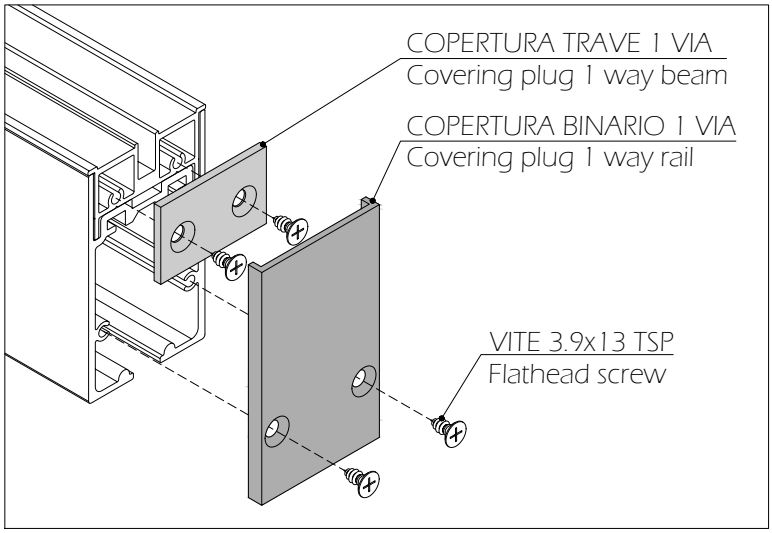

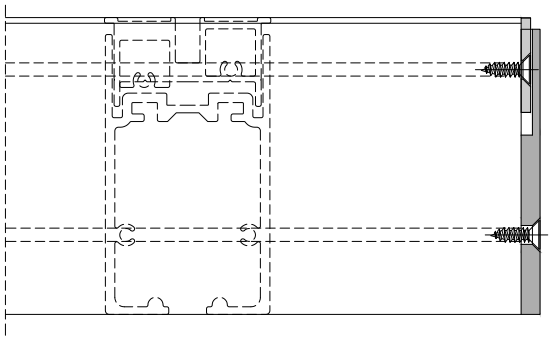

BINARIO 2 VIE - 2 WAYS RAIL

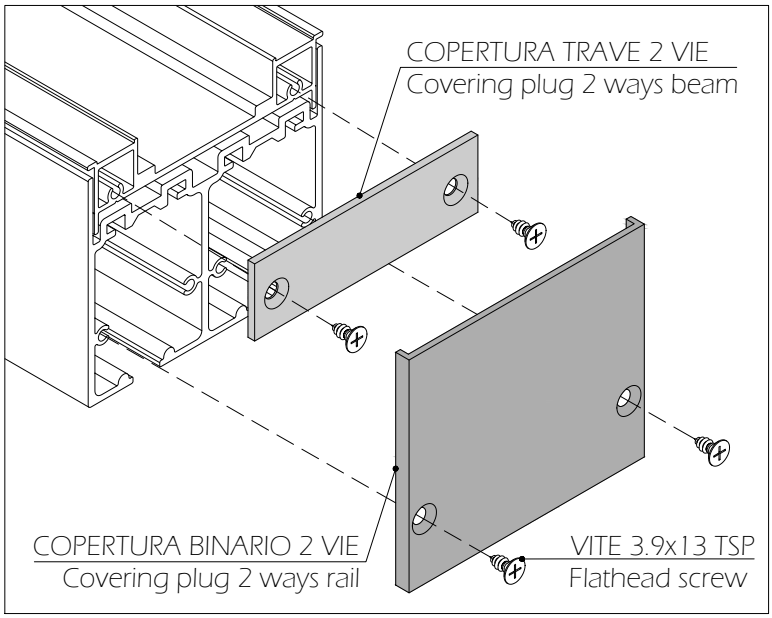

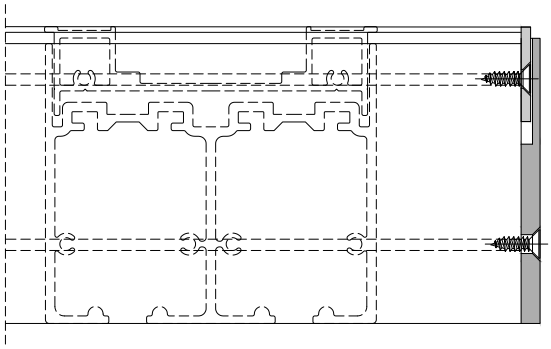

ANTA FISSA SU BINARIO - FIXED DOOR ON RAIL

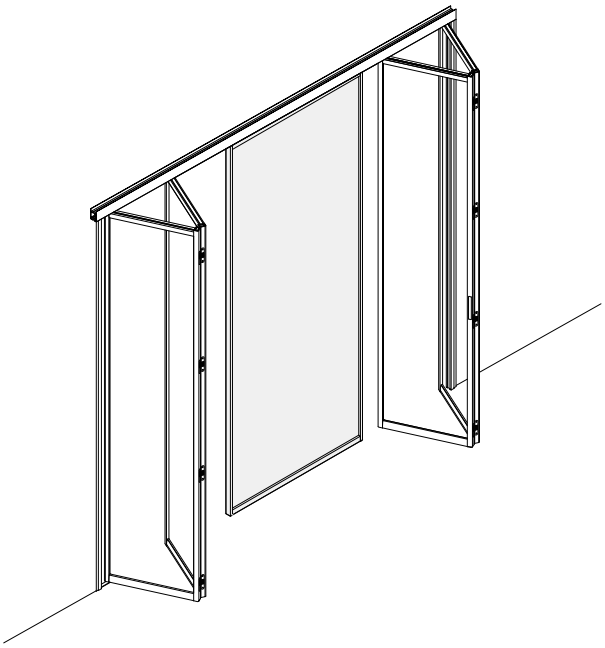

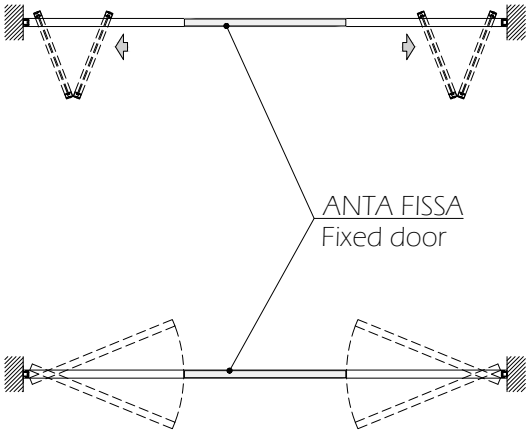

1 INSERIMENTO n.2 PIASTRINE PER ANTA FISSA
(NR2 IRON PLATE FOR FIXED DOOR INSERTION)

INSERIRE PIASTRINE DURANTE PREPARAZIONE BINARI VEDI PAG. 3
(INSERT IRON PLATES DURING RAIL PREPARATION SEE PAGE 3)

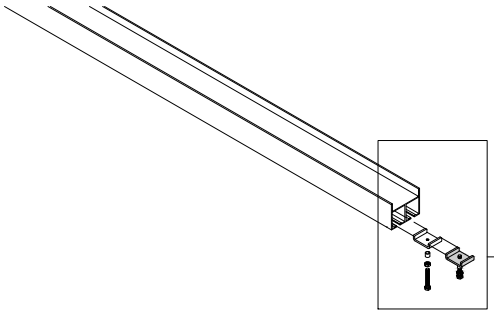

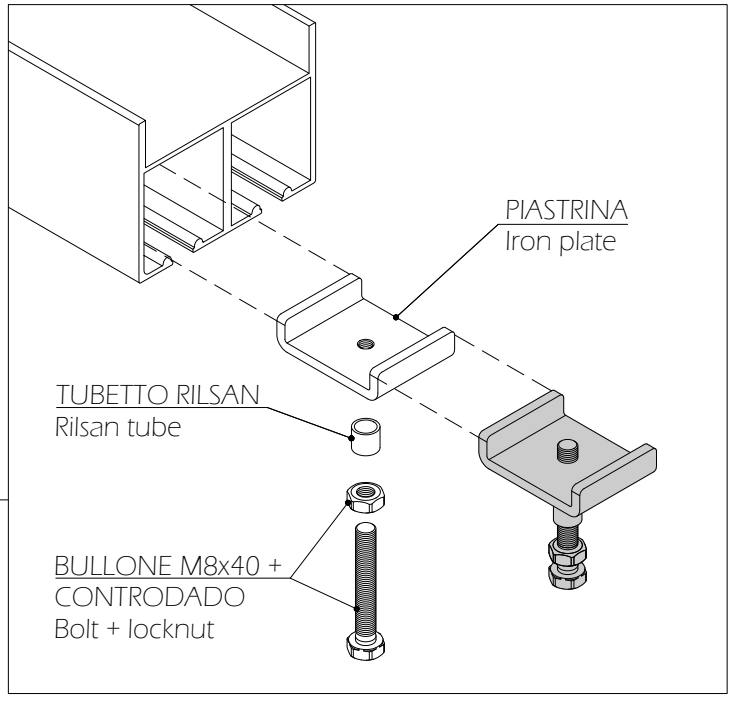

2 FISSAGGIO A PAVIMENTO N.2 OLIVE - VEDI PAG. 15
(NR2 FLOOR GUIDE POSITIONING - SEE PAGE 15)

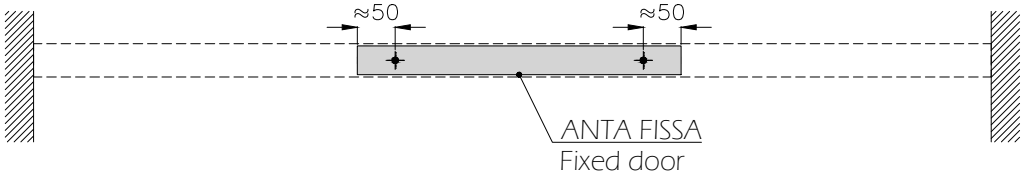

3 TOGLIERE IL CARTER DAL TRAVERSO SUPERIORE
(REMOVE CARTER FROM DOOR'S SUPERIOR BEAM)

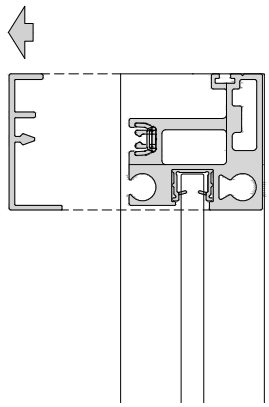

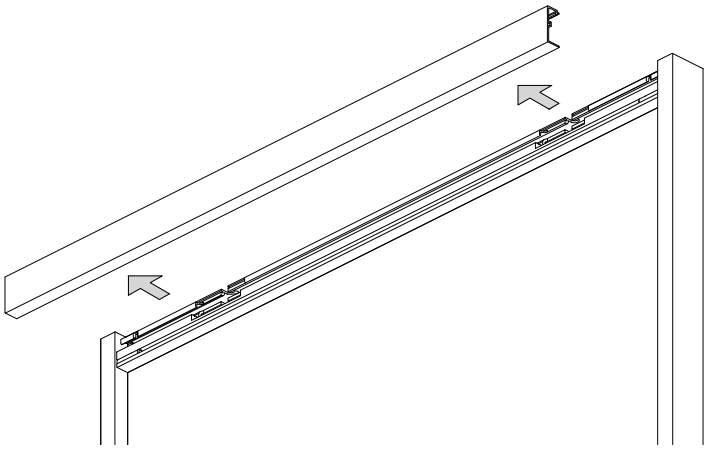

4 POSIZIONARE L'ANTA SULLE OLIVE E RUOTARLA FINO AD INFILARE I BULLONI NELLA LAVORAZIONE DEL TRAVERSO SUPERIORE
(POSITION THE DOOR ON THE FLOOR GUIDES AND ROTATE IT UNTIL THE BOLTS ARE INSIDE THE MACHINED UPPER PROFILE)

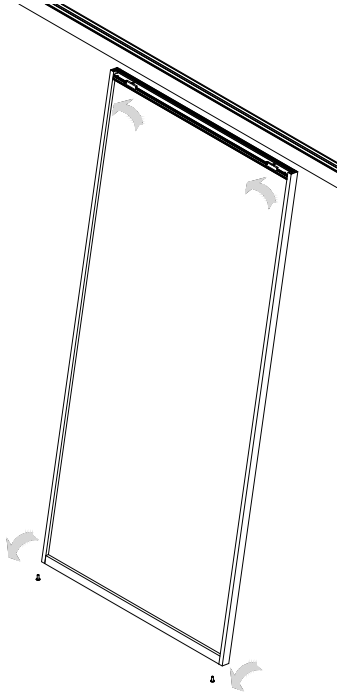

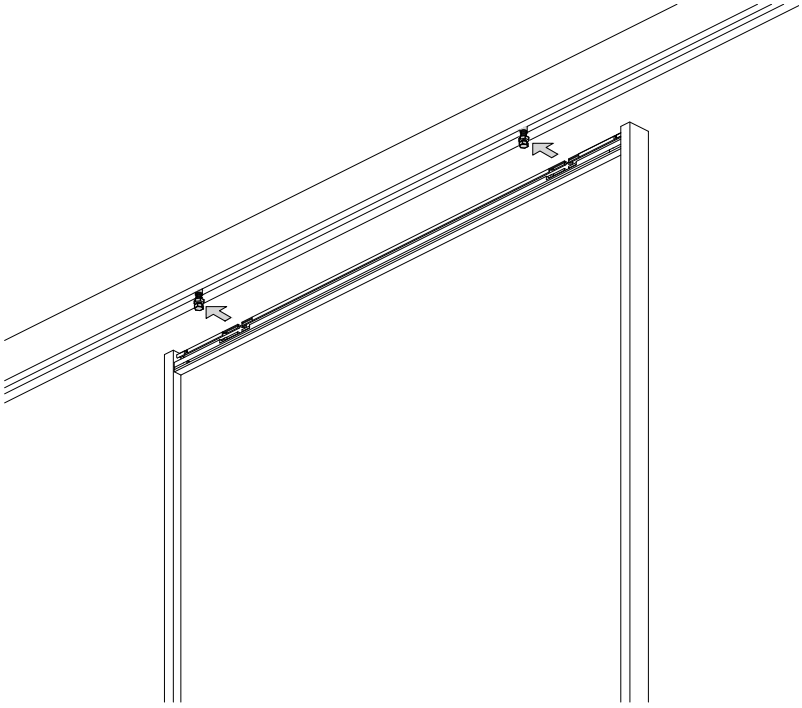

5 AVVITARE IL DADO PER FISSARE L'ANTA E RIPOSIZIONEARE IL CARTER
(tighten the bolt and put the carter back in position)

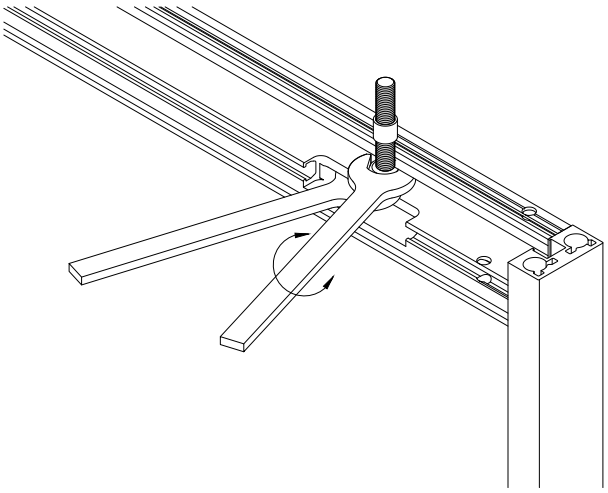

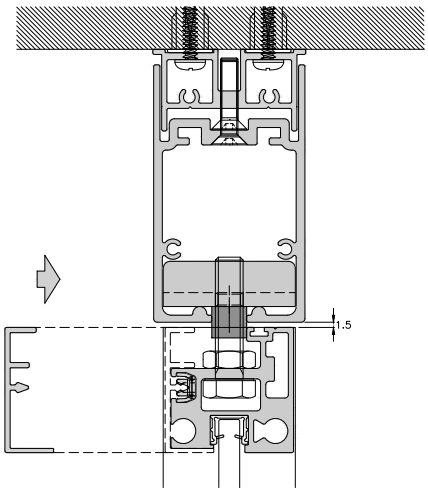

ANTA FISSA TRA 2 MURI - FIXED PANEL BETWEEN TWO WALLS

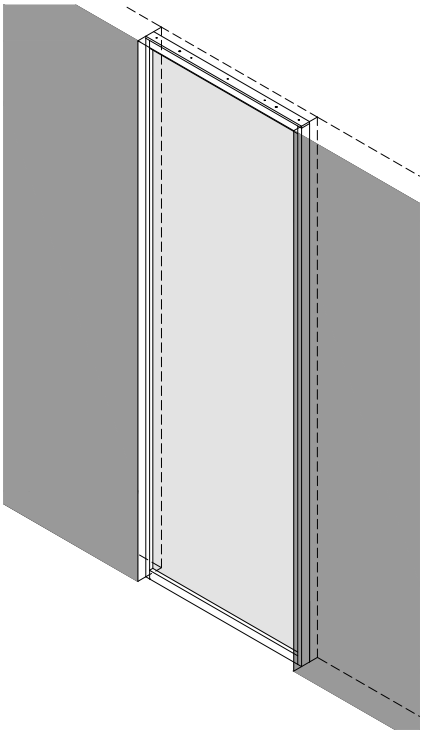

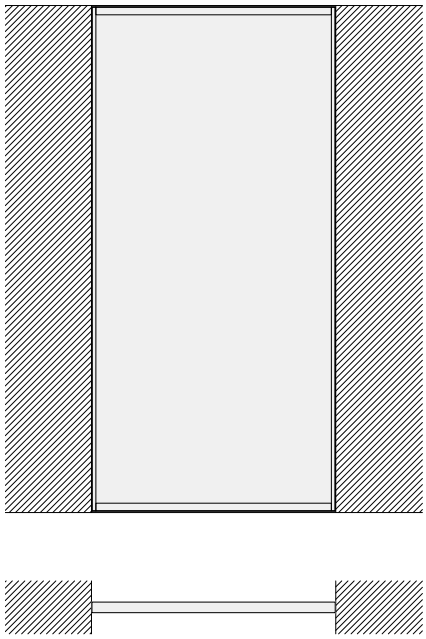

1 FISSARE PIATTO A SOFFITTO
(FIX THE FLAT IRON TO THE CEILING)

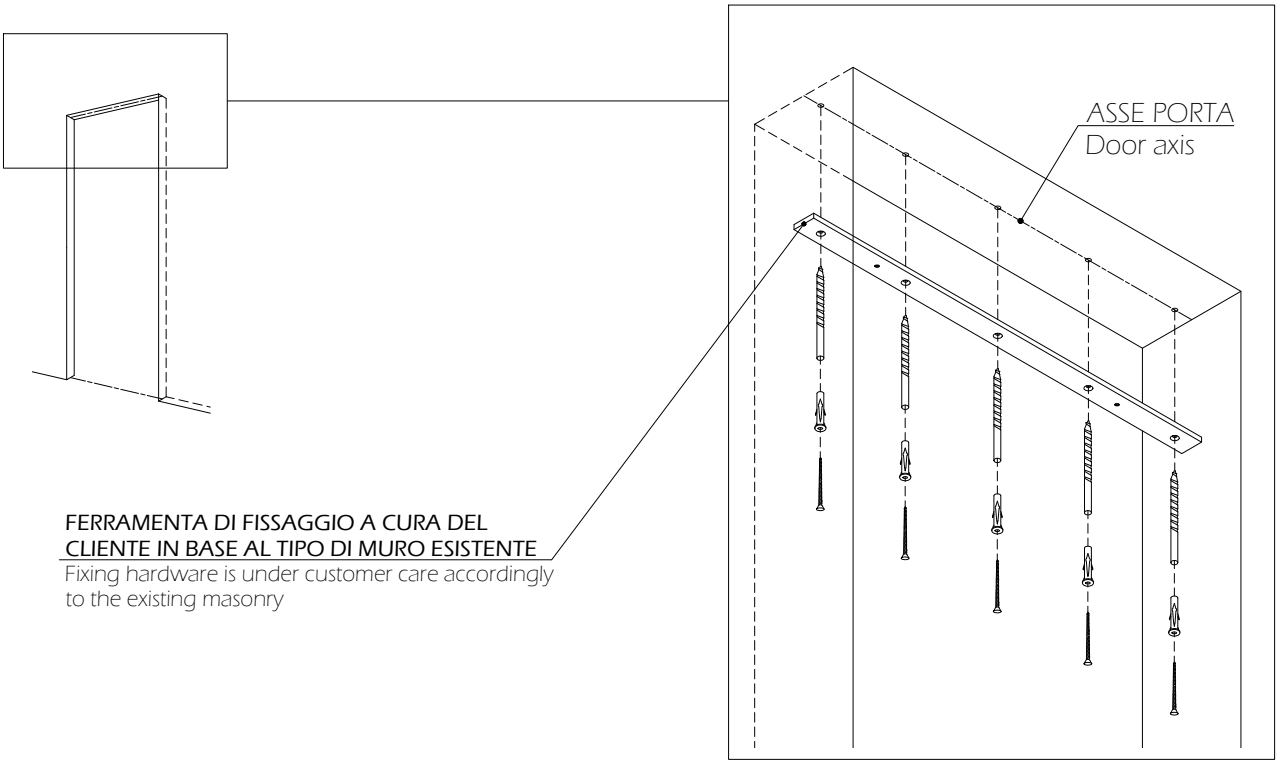

FERRAMENTA DI FISSAGGIO A CURA DEL CLIENTE IN BASE AL TIPO DI MURO ESISTENTE
Fixing hardware is under customer care accordingly to the existing masonry

2 FISSAGGIO A PAVIMENTO N.2 OLIVE
(NR2 FLOOR GUIDE POSITIONING)

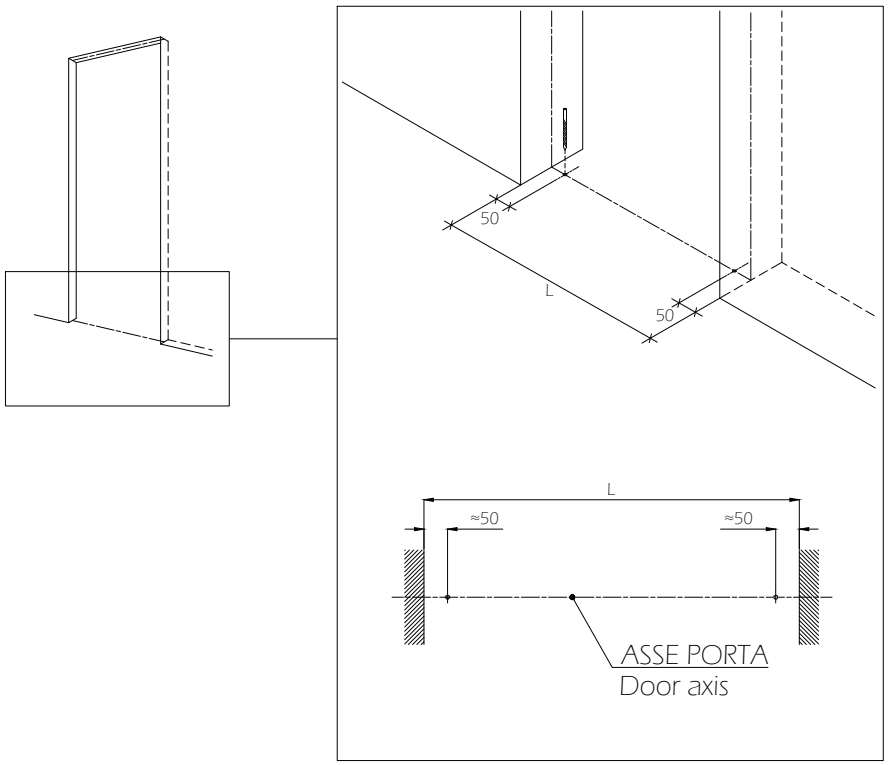

SCEGLIERE IN FASE DI MONTAGGIO
Choose during assembly

OLIVA A PAVIMENTO FISSA
Fixed floor guide

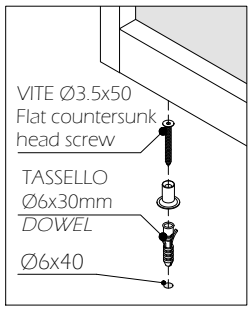

OLIVA A PAVIMENTO RETRATTILE
Retractable floor guide

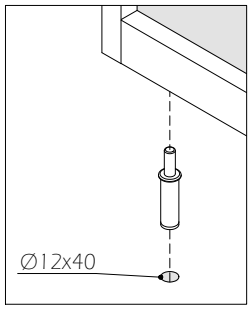

3 TOGLIERE IL CARTER DAL TRAVERSO SUPERIORE
(REMOVE CARTER FROM DOOR'S SUPERIOR BEAM)

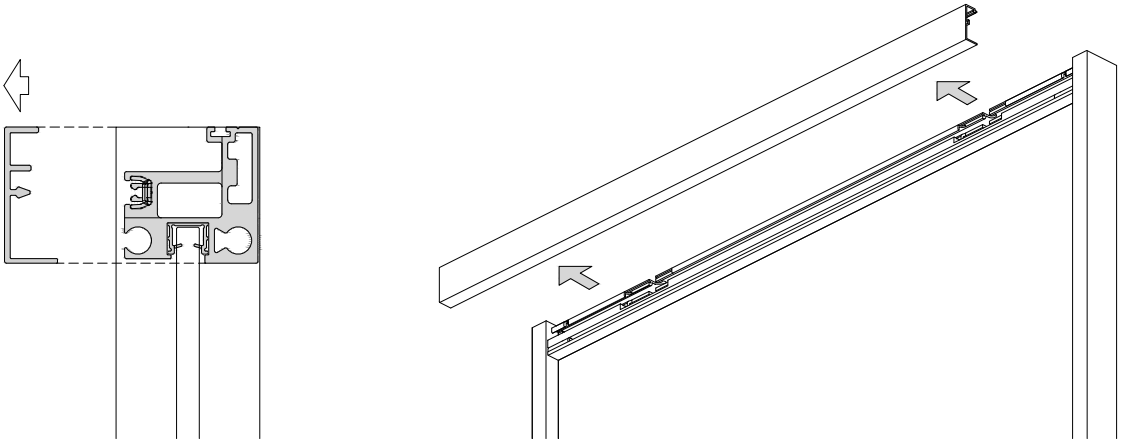

4 POSIZIONARE L'ANTA SULLE OLIVE E RUOTARLA FINO AD INFILARE I BULLONI NELLA LAVORAZIONE DEL TRAVERSO SUPERIORE

(POSITION THE DOOR ON THE FLOOR GUIDES AND ROTATE IT UNTIL THE BOLTS ARE INSIDE THE MACHINED UPPER PROFILE)

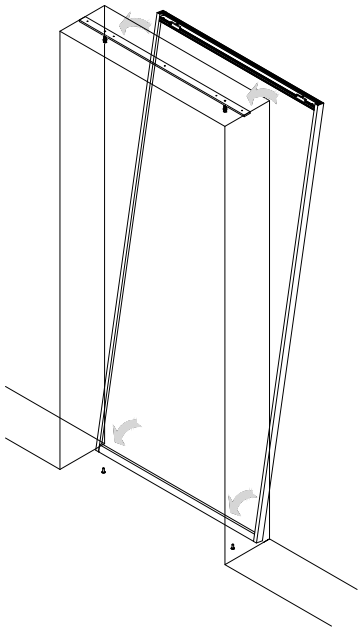

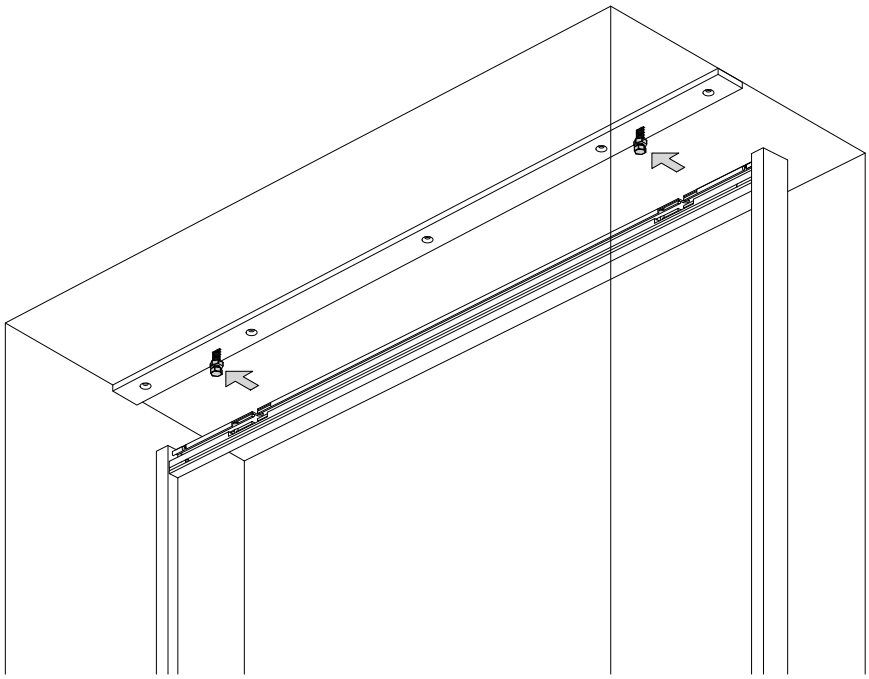

5 AVVITARE IL DADO PER FISSARE L'ANTA E RIPOSIZIONEARE IL CARTER
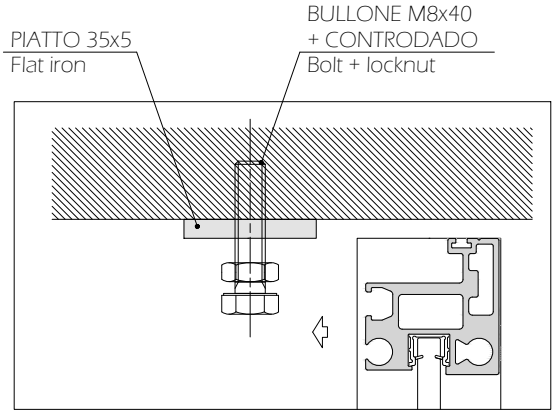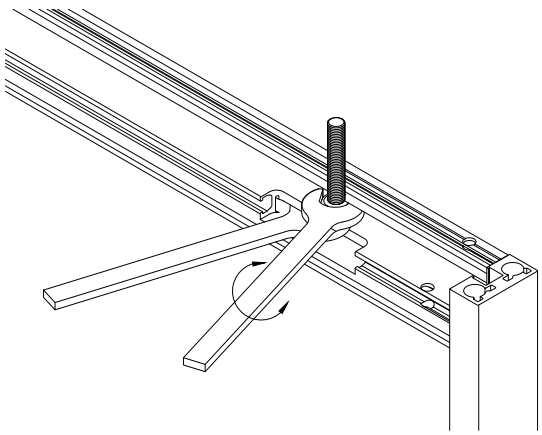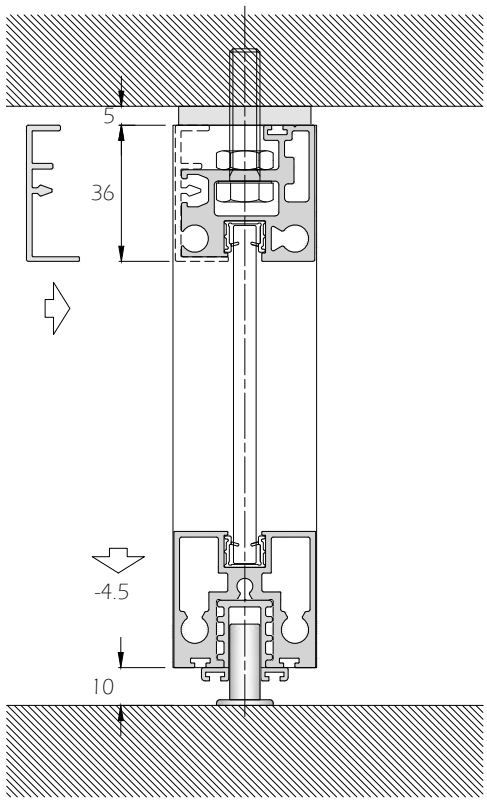
(TIGHTEN THE BOLT AND PUT THE CARTER BACK IN POSITION)